ESQUEMA ELÉTRICO

Ligue unidade, motor e interruptor

Use 12 V CC. Mantenha a alimentação desligada e o fusível de 16 A retirado até concluir e verificar as ligações.

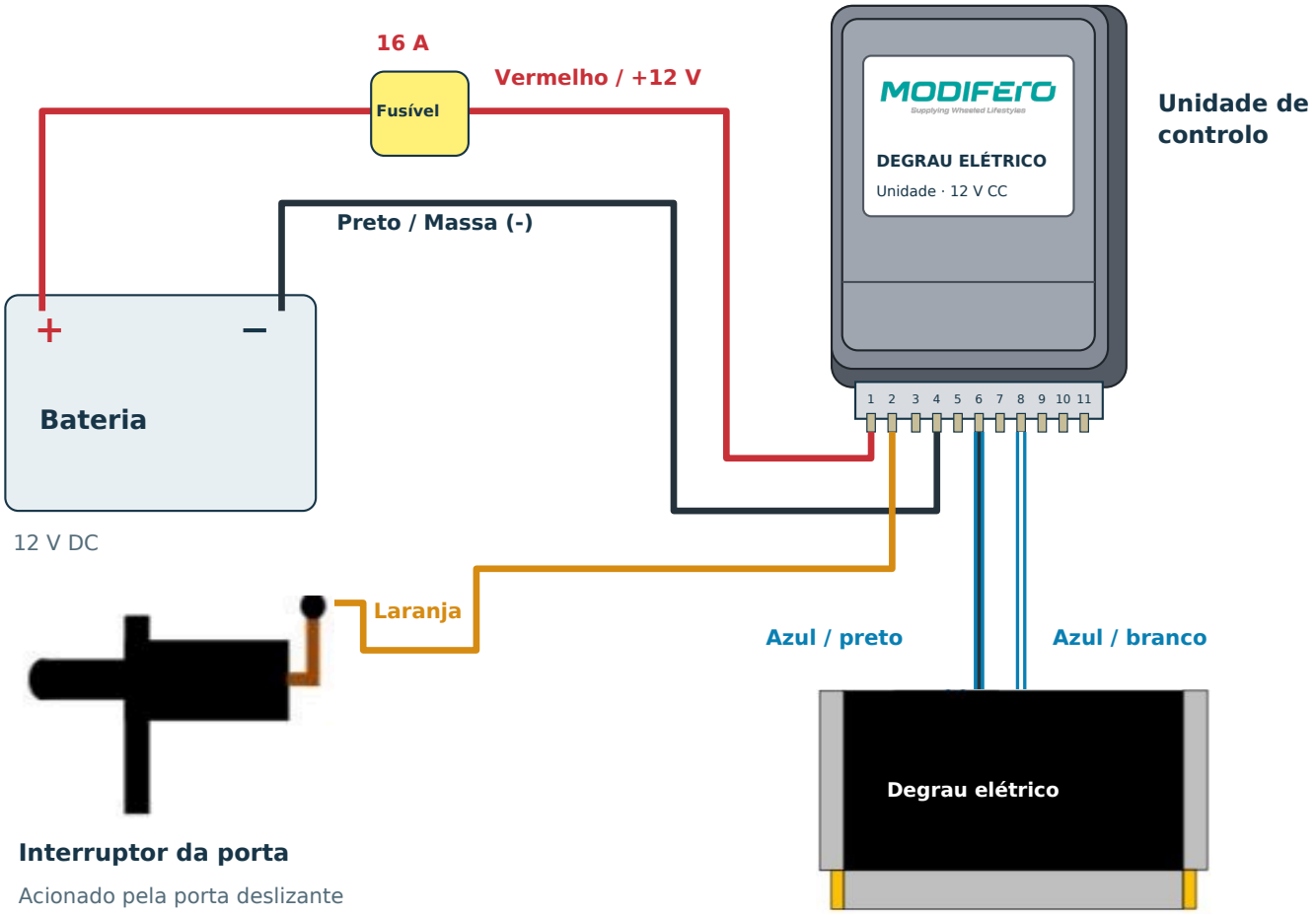

Unidade desenhada segundo as referências. Percursos dos cabos esquemáticos.

Tabela de ligações

Pino 1	Vermelho	Bateria +12 V via fusível 16 A
Pino 2	Laranja	Sinal do interruptor
Pino 4	Preto	Negativo da bateria / massa (-)
Pino 6	Azul / preto	Ligação do motor
Pino 8	Azul / branco	Ligação do motor

Cabo de alimentação: 2 × 2,5 mm² entre bateria e unidade, conforme as instruções de montagem.

Antes de ligar: confira polaridade, ligações e proteção dos cabos; mantenha a zona livre. Só depois coloque o fusível.