BEDRADINGSSCHEMA

Regelunit, motor en deurschakelaar aansluiten

Gebruik 12 V DC. Houd voeding losgekoppeld en 16-A-zekering verwijderd totdat alle aansluitingen gereed en gecontroleerd zijn.

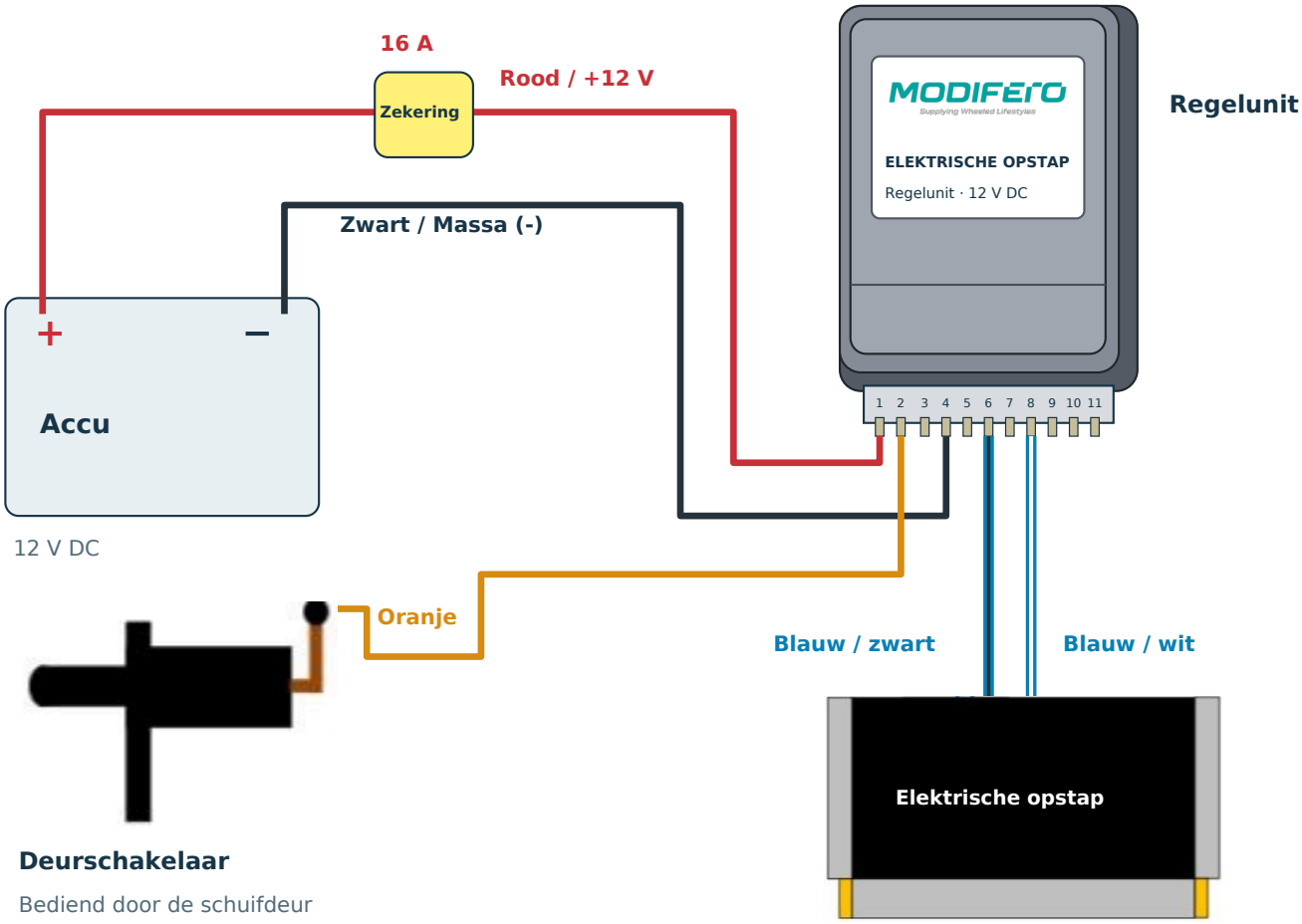

Unit getekend naar de aangeleverde behuizing. Kabelroutes zijn schematisch.

Aansluittabel

Pin 1	▬	Rood	Accu +12 V via 16-A-zekering
Pin 2	▬	Oranje	Deurschakelaarsignaal
Pin 4	▬	Zwart	Accumin / massa (-)
Pin 6	▬	Blauw / zwart	Motoraansluiting
Pin 8	▬	Blauw / wit	Motoraansluiting

Voedingskabel: 2 × 2,5 mm² tussen accu en regelunit, volgens de montagevoorschriften.

Vóór inschakelen: controleer polariteit, verbindingen en kabelbescherming; houd de slag vrij. Plaats pas daarna de zekering.