SCHEMA ELETTRICO

Collegare centralina, motore e interruttore

Usare 12 V CC. Lasciare scollegata l’alimentazione e rimosso il fusibile 16 A fino a completamento e controllo dei collegamenti.

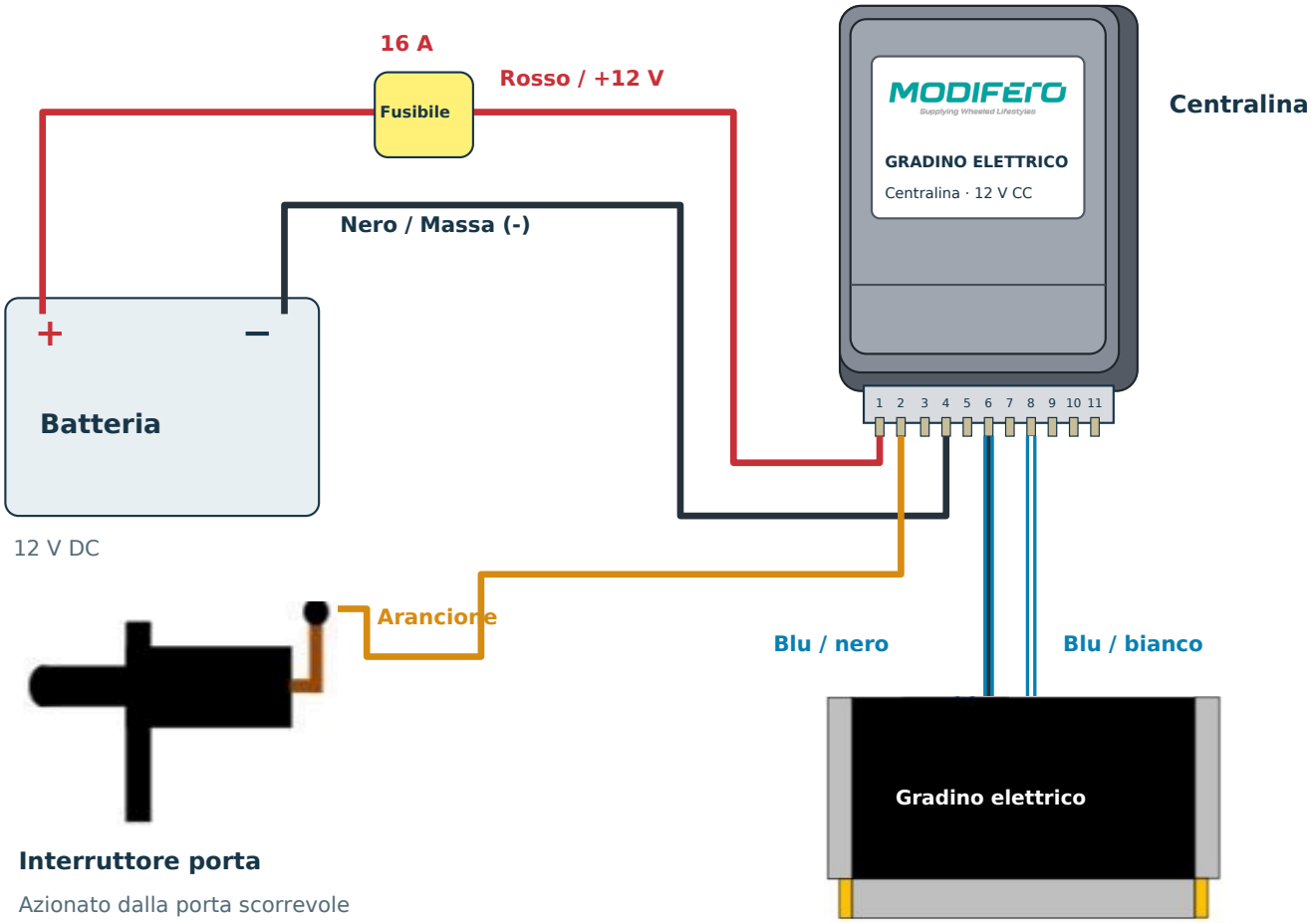

Centralina disegnata sui riferimenti forniti. Percorsi cavi schematici.

Tabella collegamenti

Pin 1	▬	Rosso	Batteria +12 V tramite fusibile 16 A
Pin 2	▬	Arancione	Segnale interruttore porta
Pin 4	▬	Nero	Negativo batteria / massa (-)
Pin 6	▬	Blu / nero	Collegamento motore
Pin 8	▬	Blu / bianco	Collegamento motore

Cavo di alimentazione: 2 × 2,5 mm² fra batteria e centralina, secondo le istruzioni di montaggio.

Prima di alimentare verificare polarità, collegamenti e protezione cavi; liberare la corsa. Inserire il fusibile solo dopo i controlli.