KAPCSOLÁSI RAJZ

Kösse össze a vezérlőt, motort és ajtókapcsolót

12 V DC tápot használjon. A táp maradjon leválasztva, a 16 A biztosíték kivéve a teljes bekötés ellenőrzéséig.

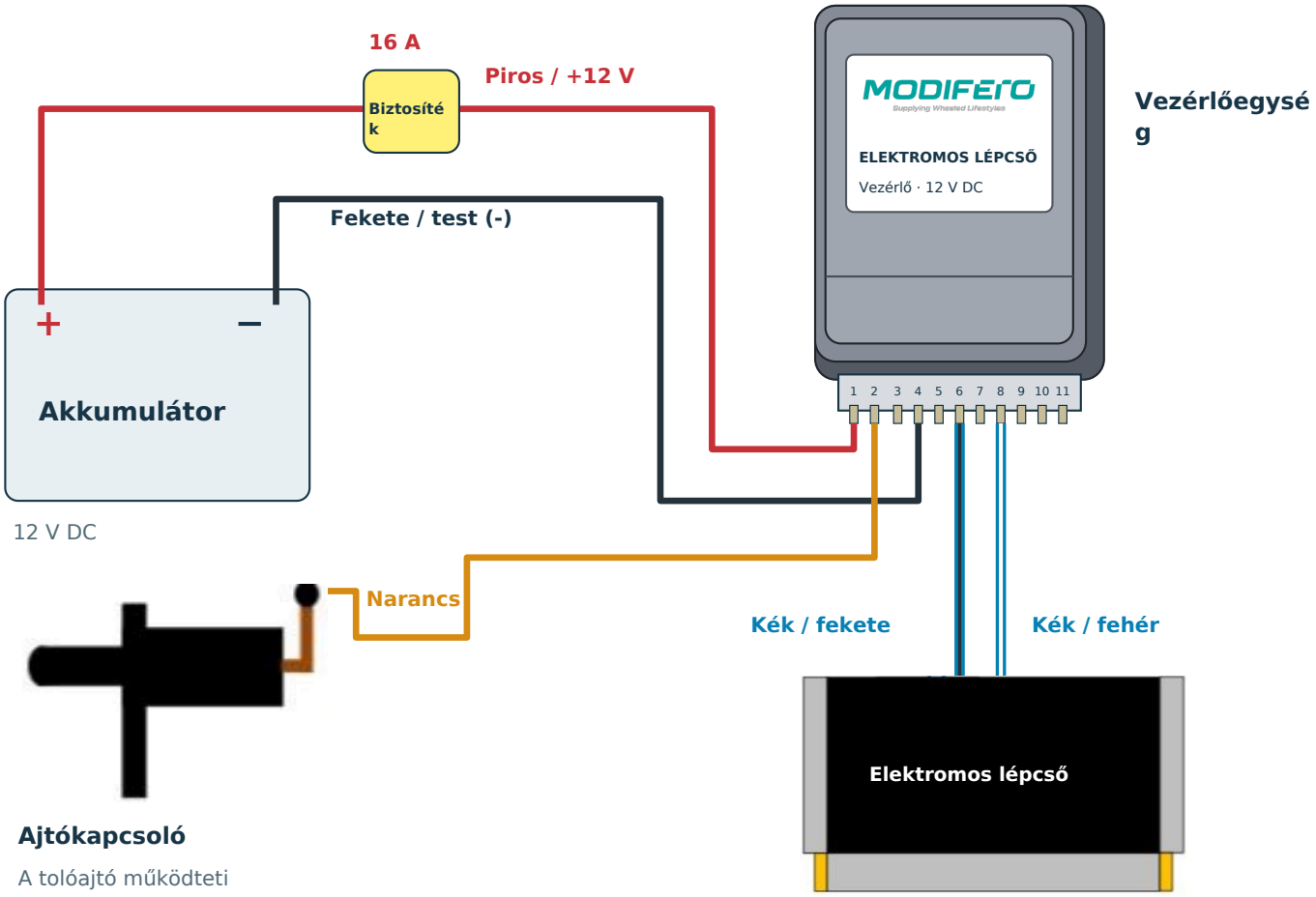

A vezérlő ábrája a megadott házat követi. A kábelutak szemléltetők.

Bekötési táblázat

Érintkező 1	Piros	Akkumulátor +12 V, 16 A biztosítékon át
Érintkező 2	Narancs	Ajtókapcsoló jele
Érintkező 4	Fekete	Akkumulátor mínusz / test (-)
Érintkező 6	Kék / fekete	Motorcsatlakozás
Érintkező 8	Kék / fehér	Motorcsatlakozás

Tápkábel: 2 × 2,5 mm² az akkumulátor és a vezérlő között, a szerelési előírás szerint.

Bekapcsolás előtt ellenőrizze a polaritást, kötéseket és kábelvédelmet; a mozgástér legyen szabad. Csak ezután tegye be a biztosítékot.