SCHÉMA ÉLECTRIQUE

Relier le boîtier, le moteur et le contacteur

Alimentation 12 V CC. Gardez-la coupée et retirez le fusible 16 A jusqu'à réalisation et vérification de tous les branchements.

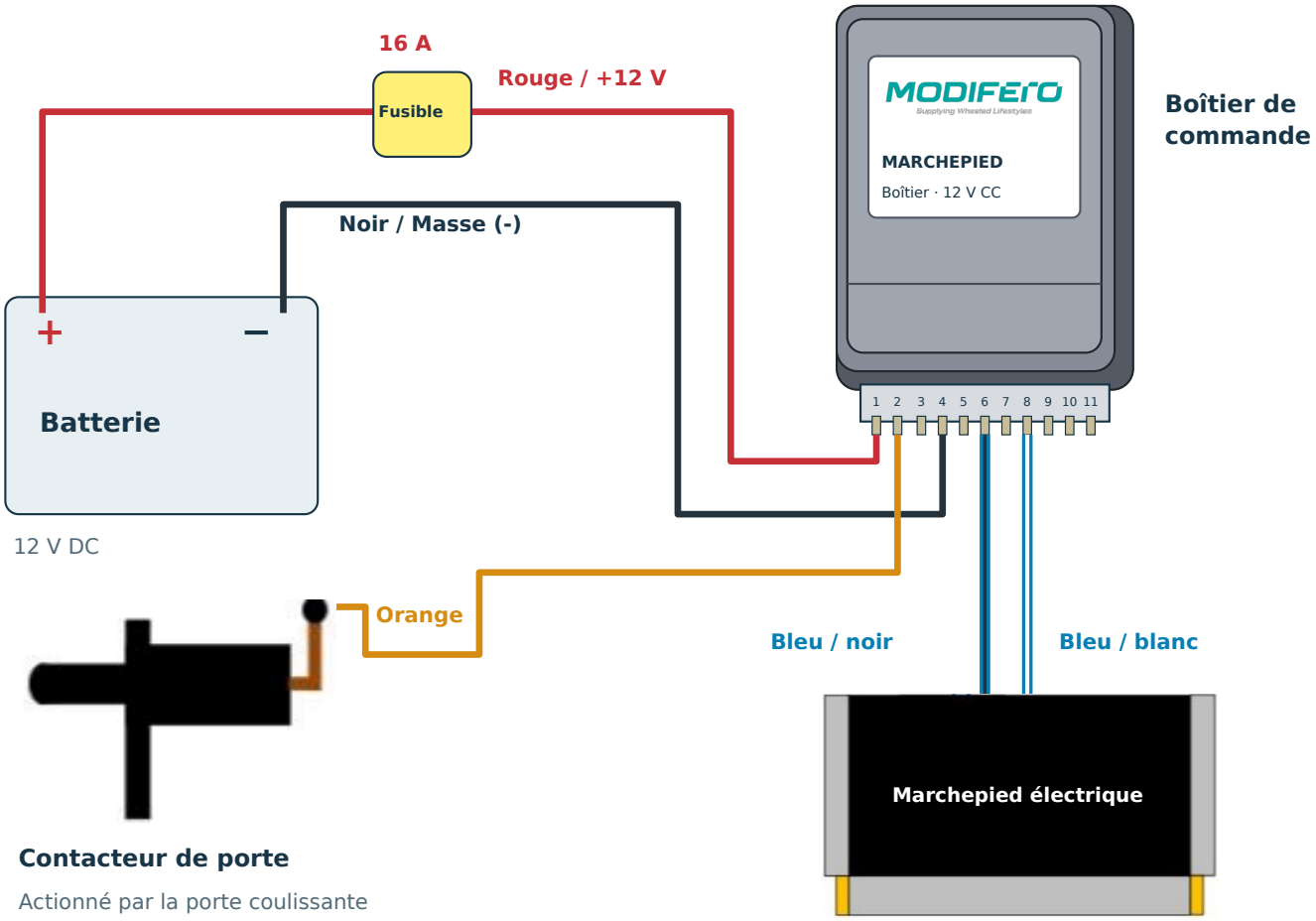

Boîtier dessiné d'après les références fournies. Cheminement schématique.

Tableau des branchements

Broche 1	▬	Rouge	Batterie +12 V via fusible 16 A
Broche 2	▬	Orange	Signal du contacteur
Broche 4	▬	Noir	Batterie négative / masse (-)
Broche 6	▬	Bleu / noir	Connexion moteur
Broche 8	▬	Bleu / blanc	Connexion moteur

Câble d'alimentation : 2 × 2,5 mm² entre batterie et boîtier, selon les instructions de montage.

Avant mise sous tension : vérifiez polarité, connexions et protection des câbles ; dégagez la zone. Insérez le fusible ensuite seulement.