ESQUEMA ELÉCTRICO

Conecte unidad, motor e interruptor

Use 12 V CC. Mantenga la alimentación aislada y el fusible de 16 A retirado hasta completar y revisar las conexiones.

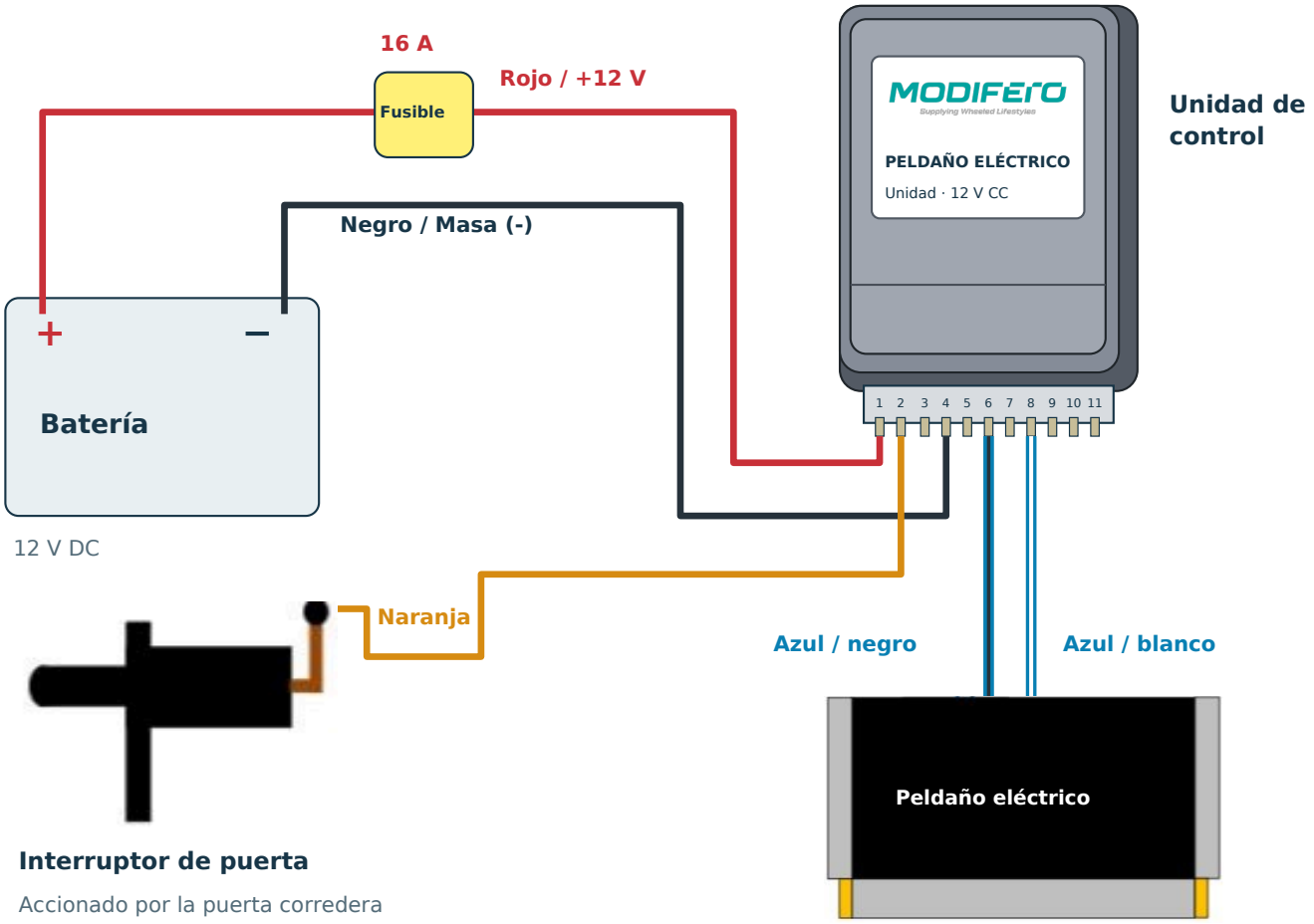

Unidad dibujada según las referencias. Recorridos de cable esquemáticos.

Tabla de conexiones

Pin 1	Rojo	Batería +12 V mediante fusible 16 A
Pin 2	Naranja	Señal del interruptor
Pin 4	Negro	Negativo de batería / masa (-)
Pin 6	Azul / negro	Conexión de motor
Pin 8	Azul / blanco	Conexión de motor

Cable de alimentación: 2 × 2,5 mm² entre batería y unidad, según las instrucciones de montaje.

Antes de alimentar: revise polaridad, conexiones y protección de cables; despeje la zona. Inserte el fusible solo después.