SCHALTPLAN

Steuergerät, Motor und Türschalter verbinden

Nur 12 V DC verwenden. Versorgung getrennt und 16-A-Sicherung entfernt lassen, bis alle Anschlüsse fertig und geprüft sind.

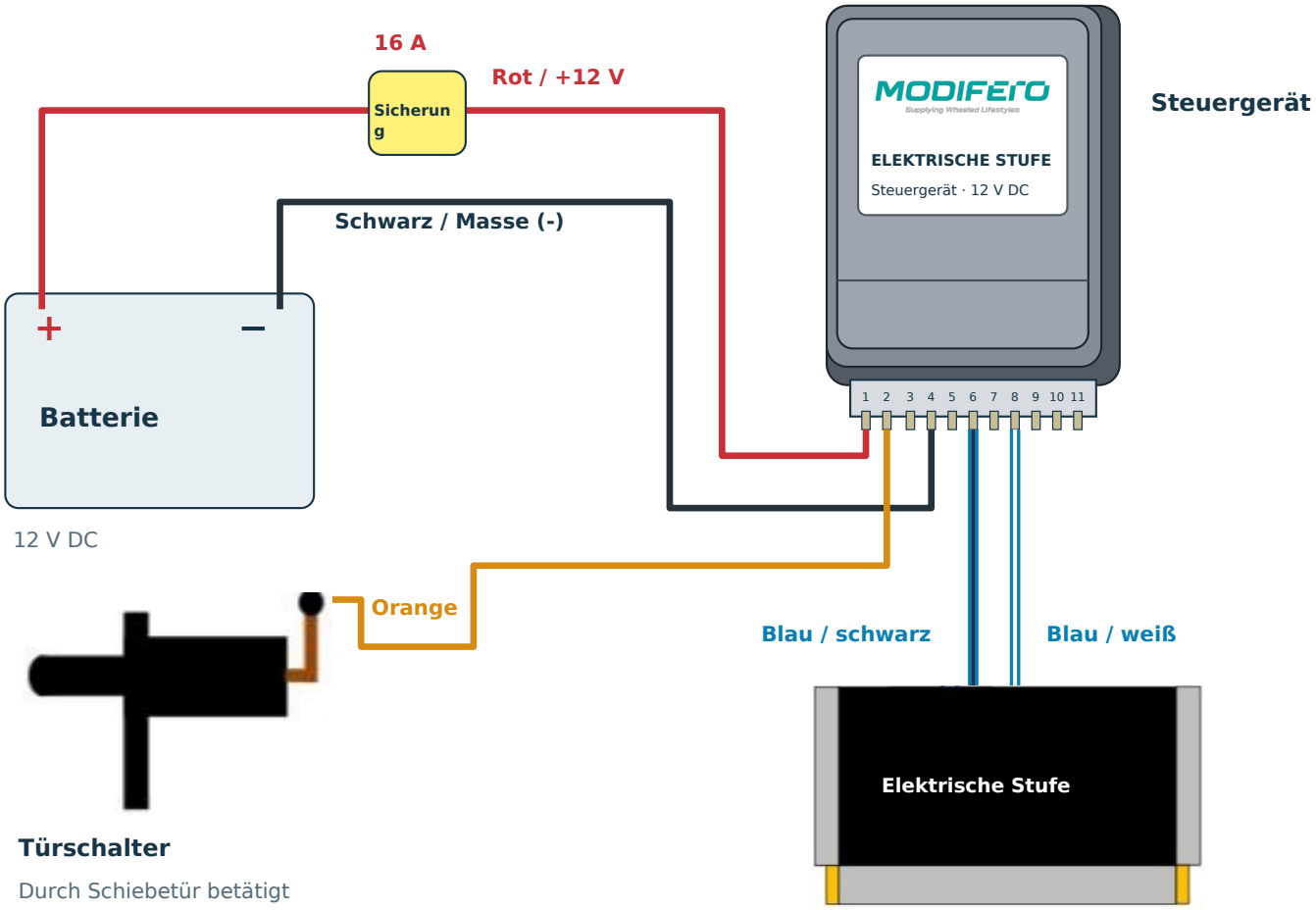

Steuergerät nach Gehäusevorlagen dargestellt. Leitungswege schematisch.

Anschlussübersicht

Pin 1	Rot	Batterie +12 V über 16-A-Sicherung
Pin 2	Orange	Türschaltersignal
Pin 4	Schwarz	Batterie-Minus / Masse (-)
Pin 6	Blau / schwarz	Motoranschluss
Pin 8	Blau / weiß	Motoranschluss

Versorgungsleitung: 2 × 2,5 mm² zwischen Batterie und Steuergerät gemäß Montagevorgabe.

Vor dem Einschalten Polung, Anschlüsse und Kabelschutz prüfen; Bewegungsbereich freihalten. Sicherung erst danach einsetzen.