VEILIGHEID, INHOUD EN VOORAFGAANDE TEST

Vóór de montage

Controleer opstap, beugels en bevestigingen voor de geplande montage. Kies geschikte steunpunten en zorg voor voldoende bewegingsruimte.

Controleer achter de boorplaatsen. Koppel de voeding los voor mechanisch werk en ondersteun de opstap stevig.

Korte directe motortest - uitsluitend 12 V DC

Koppel de motor los van de regelunit. Zet de opstap vast, ondersteun hem en houd de bewegingsruimte vrij. Sluit kort 12 V DC aan om beide richtingen te controleren.

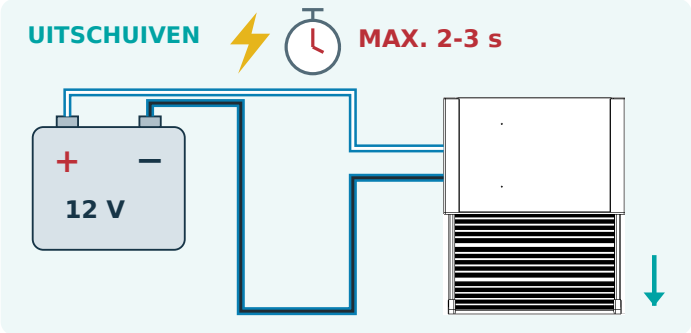

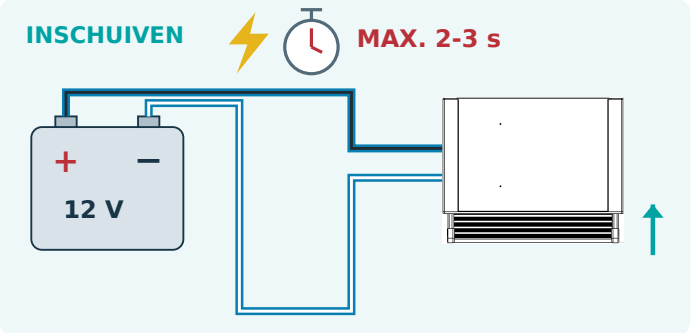

Blauw/zwart + blauw/wit: verwissel de accu-aansluitingen voor de tweede test.

Koppel los zodra de beweging is bevestigd. Voed nooit langer dan 2-3 seconden. Koppel bij een eindstand direct los. Maak geen permanente directe aansluiting. Onderzoek ontbrekende of afwijkende beweging vóór u verdergaat.

Veilig monteren en gebruiken

• Gebruik geschikte hef- en ondersteuningsmiddelen onder het voertuig.

• Geen knelbeveiliging of automatische omkering bij obstakels. Houd personen, handen, voeten en voorwerpen weg tijdens beweging.

• Koppel voeding los bij mechanisch werk. Betreed de opstap alleen volledig uitgeschoven en stilstaand.

Inhoud - kies een onderdeel

Inhoud van de set 2

Voorste bevestiging 3

Achterste steunen 4

Elektrische aansluitingen 5

Deurschakelaar en eerste test 6

Eindcontrole en overdracht 7

SETINHOUD | EXTRA VOORSTE BEUGELS

Hoofdonderdelen

1 ×



Elektrische schuifopstap

1 ×



Regelunit

1 ×



Hoofdkabelboom

1 ×



Deurschakelaar met montageplaat

1 ×



Voorste beugel - LINKS

1 ×



Voorste beugel - RECHTS

2 ×



Achterste steunbeugels

1 ×



Verlengkabel schakelaar

2 ×



Moerplaten met één gat

2 ×



Lange moerplaten met twee gaten

6 ×



Bouten M8 × 12 mm

1 ×



Schakelaarschroef 3,9 × 14 mm

4 ×



Bouten M6 × 32 mm

Bevestigingen in de zijgroeven

Voor: per zijde één lange moerplaat met twee gaten en twee bouten M8 × 12 mm. Achter: per zijde één plaat met één gat en één bout M8 × 12 mm. Schuif alle platen vanaf de achterzijde in de groeven.

Versiespecifieke delen: de vier M6 × 9,5 mm bouten van de andere uitvoering zijn niet inbegrepen. De vier afgebeelde M6 × 32 mm bouten wel.

Afbeeldingen dienen voor onderdeelherkenning; geometrie is schematisch. Controleer de delen voor deze uitvoering.

02 | VOORSTE BEUGELS MONTEREN

1 Voorste beugels aan de zijgroeven bevestigen





LINKS - 1 ×



RECHTS - 1 ×

Vanaf achteren inschuiven: de voorste groefuiteinden zijn afgesloten door de voorplaat.

Schuif vanaf achteren een lange tweegatsmoerplaat in elke zijgroef. Lijn de gaten met de voorste beugel uit.

Bevestig elke voorste beugel met twee bouten M8 × 12 mm in de lange plaat. Vier bouten in totaal.

De twee draadgaten naar de dorpelplaat zijn een andere verbinding: zie stappen 2 en 3.

ZIJGROEFVERBINDING - SCHEMATISCH, NIET OP SCHAAL

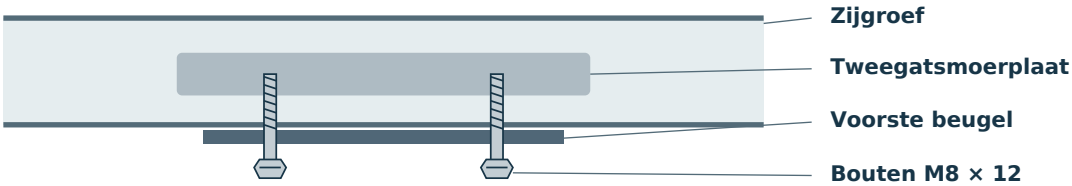

2 Opstap plaatsen en dorpel aftekenen

Ondersteun de opstap onder de ingang. Plaats de voorste beugels achter de dorpelplaat, met de draadgaten naar de plaat gericht.

Controleer vrije slag, positie bij de ingang en toegang tot de achterste steunpunten. Teken de twee gaten van elke beugel op de plaat af.

ZIJAANZICHT - NIET OP SCHAAL

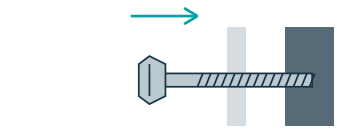

3 Voorste bevestigingen boren en vastzetten

Haal de opstap weg vóór het boren. Controleer achter alle vier markeringen en boor passend bij de gekozen voertuigbevestiging.

Ontbraam en bescherm de gaten. Plaats de beugels achter de plaat. Steek de schroeven van buitenaf door de plaat in de draadgaten.

Draai alle vier schroeven eerst met de hand in en zet ze gelijkmatig vast. Blijf ondersteunen tijdens montage van de achterste beugels.

Volgorde: boutkop buiten → dorpelplaat → beugel met draad erachter. M6 × 9,5 mm van de andere versie niet inbegrepen. Gebruik beugel-behuizingsbouten niet als boorreferentie.

03 | ACHTERSTE STEUNEN EN MECHANISCHE CONTROLE

4 Achterste steunbeugels monteren



Schuif vanaf achteren een eengatsmoerplaat in elke groef. Lijn uit met de achterste beugel en draai één bout M8 × 12 mm door de beugel in de plaat.

Twee eengatsplaten en twee bouten in totaal. Bevestig de bovenzijde van de steunen aan geschikte dragende voertuigpunten.

Lijn de behuizing zonder verdraaiing uit. Zet beide achterste steunen vast vóór u de tijdelijke ondersteuning verwijdert.





De foto’s tonen een oudere eindkap en illustreren de methode. Uiterlijk en exacte bevestigingsplaats kunnen per voertuig verschillen.

5 Controleren vóór opnieuw aansluiten

Controleer bevestigingen, vervormingsvrije ondersteuning en vrije slag. Houd de kabel weg van uitlaathitte, scherpe randen en bewegende delen.

Voltooi daarna bedrading en deurschakelaar. Controleer volledig uit- en inschuiven vóór gebruik.

04 | ELEKTRISCHE AANSLUITINGEN - BEIDE UITVOERINGEN

6 Regelunit, motor en deurschakelaar aansluiten

Gebruik 12 V DC. Houd voeding losgekoppeld en 16-A-zekering verwijderd totdat alle aansluitingen gereed en gecontroleerd zijn.

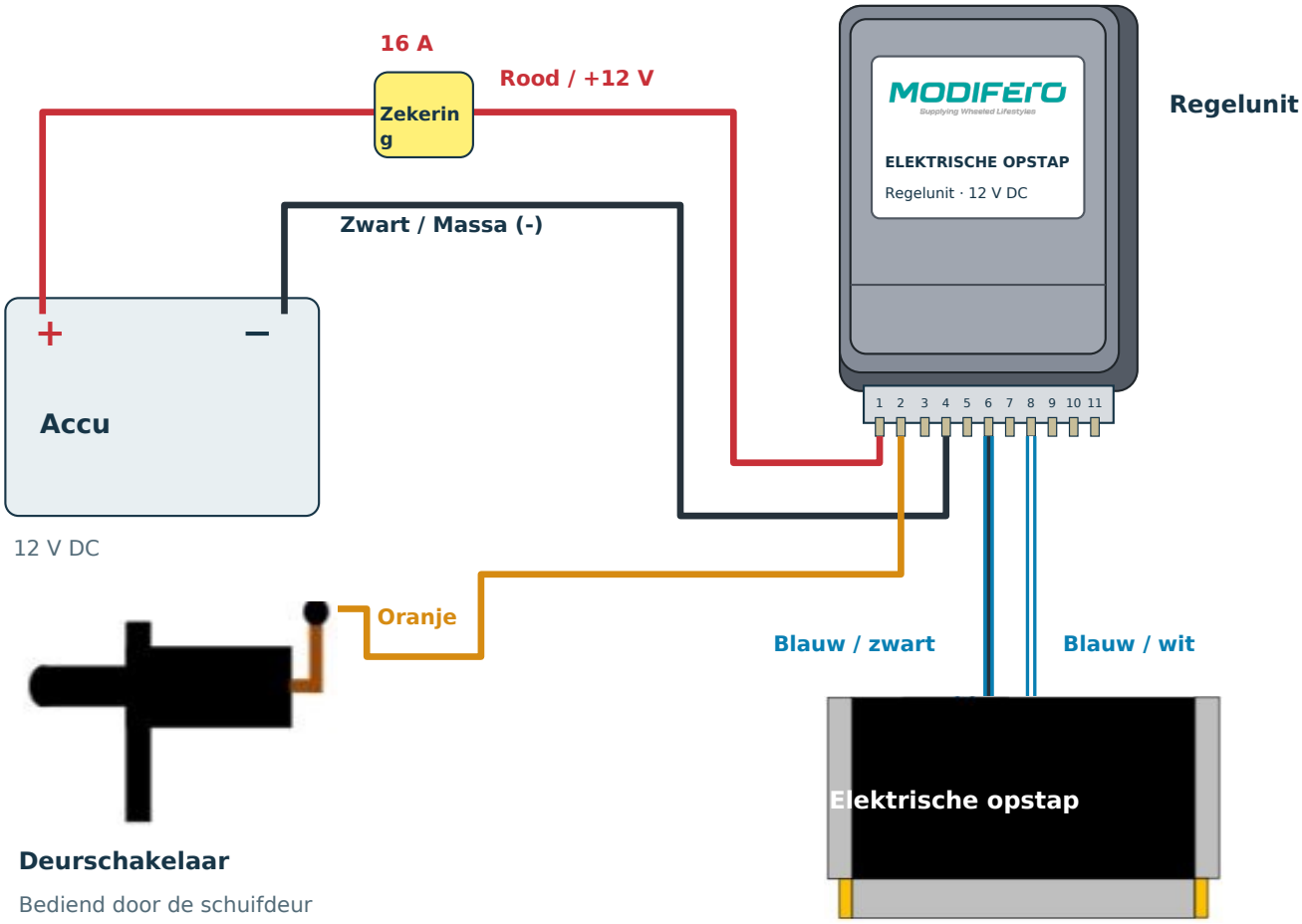

Unit getekend naar de aangeleverde behuizing. Kabelroutes zijn schematisch.

Aansluittabel

Pin 1	━	Rood	Accu +12 V via 16-A-zekering
Pin 2	━	Oranje	Deurschakelaarsignaal
Pin 4	━	Zwart	Accumin / massa (-)
Pin 6	━	Blauw / zwart	Motoraansluiting
Pin 8	═	Blauw / wit	Motoraansluiting

Voedingskabel: 2 × 2,5 mm² tussen accu en regelunit, volgens de montagevoorschriften.

Vóór inschakelen: controleer polariteit, verbindingen en kabelbescherming; houd de slag vrij. Plaats pas daarna de zekering.

05 | DEURSCHAKELAAR EN EERSTE INGEBRUIKNAME

7 Deurschakelaar plaatsen, boren en monteren

Houd de schakelaar tegen het vaste deurkozijn. Sluit langzaam en controleer plunjercontact en speling. Teken direct op het voertuig af; controleer achter de boorplaats.

Foto’s tonen alleen de methode. Bepaal de positie per voertuig; er wordt geen boormal geleverd.



A Aftekenen en boren

Boor voor met Ø5 mm en vergroot tot Ø10 mm. Ontbraam en bescherm het blanke metaal.



B Kabel doorvoeren

Voer het vrije kabeluiteinde door het voorbereide gat naar het kozijn.



C Schakelaar vastzetten

Plaats de schakelaar en zet vast met 3,9 × 14 mm schroef. Controleer vrije plunjerbeweging.

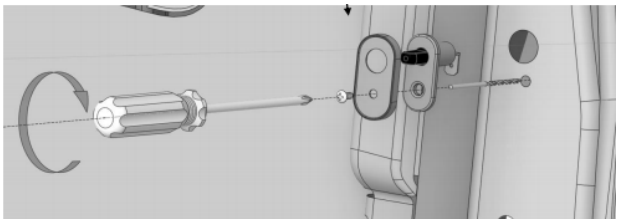

Monteer schakelaar en plaat in de getoonde volgorde. Controleer de plunjer.

Werking van de deurschakelaar

De werking is gelijk bij een handmatige of gemotoriseerde deur. Openen: plunjer komt vrij, unit schuift de opstap uit. Sluiten: deur drukt de plunjer in, unit schuift de opstap in.

8 Oranje schakelaardraad aansluiten

Verbind de oranje unitdraad met de schakelaar; gebruik zo nodig de verlengkabel. Zet vast buiten bereik van bewegende delen en scherpe randen.

9 Voeding veilig herstellen

Controleer polariteit, bevestigingen en verbindingen. Maak de slag vrij, plaats de 16-A-zekering en sluit 12 V DC aan. De opstap kan direct bewegen.

10 Cyclus controleren en overdragen

Deur open: volledig uitschuiven en stoppen. Deur dicht: volledig inschuiven en stoppen. Herhaal; controleer kabels en bevestigingen en toon gebruik en handleiding.

Controleer vóór het rijden visueel of de opstap volledig ingeschoven is.

EINDCONTROLE | OVERDRACHT DOOR INSTALLATEUR

11 Montagecontroles afronden

Controleer na montage, bedrading en schakelaarinstallatie. Houd de slag vrij tijdens alle tests.

Mechanische montage

- [ ] **Voorste en achterste bevestigingen**

  Controleer alle beugels en bouten. Behuizing moet zonder verdraaiing of vervorming ondersteund zijn.

- [ ] **Bewegingsruimte**

  Controleer uit- en inschuiven zonder contact met voertuig of uitrusting.

- [ ] **Ondersteuning bij gebruik**

  Controleer de volledig uitgeschoven, stilstaande opstap bij voorzichtig normaal gebruik op speling of afwijkende beweging. Belast nooit tijdens beweging.

Elektrische installatie

- [ ] **Voeding en aansluitingen**

  Controleer juiste polariteit, vaste verbindingen en voorgeschreven 16-A-zekering.

- [ ] **Kabelbescherming**

  Controleer routes en steunen; vermijd bewegende delen, scherpe randen en uitlaathitte.

- [ ] **Deurschakelaarwerking**

  Deur moet de plunjer goed indrukken zonder de behuizing te raken of kabel af te klemmen.

Volledige systeemtest

☐ **DEUR OPENEN**	De opstap schuift volledig uit en stopt.
☐ **DEUR SLUITEN**	De opstap schuift volledig in en stopt.
☐ **HERHALEN**	Herhaal meerdere volledige cycli. Controleer speling en kabelbeweging.

Dezelfde werking met handmatige of gemotoriseerde deur. Verhelp afwijkingen en herhaal de controles vóór overdracht.

Overdracht: leg de bediening uit. Pas betreden na volledig uitschuiven en stoppen; afstand houden tijdens beweging. Geef toegang tot de gebruikershandleiding. Controleer vóór rijden visueel of de opstap ingeschoven is.