BIZTONSÁG, TARTALOM ÉS ELŐZETES ELLENŐRZÉS

Szerelés előtt

Ellenőrizze a lépcsőt, konzolokat és rögzítőket a tervezett szereléshez. Jelölje ki a megfelelő támaszpontokat, és biztosítson helyet a mozgáshoz.

Vizsgálja meg a fúrási helyek mögötti területet. Mechanikai munkához válassza le a tápellátást, és stabilan támassza alá a lépcsőt.

Rövid közvetlen motorteszt - csak 12 V DC

Válassza le a motort a vezérlőről. Rögzítse és támassza alá a lépcsőt; a mozgástér maradjon szabad. Röviden adjon rá 12 V DC-t, és ellenőrizze mindkét irányt.

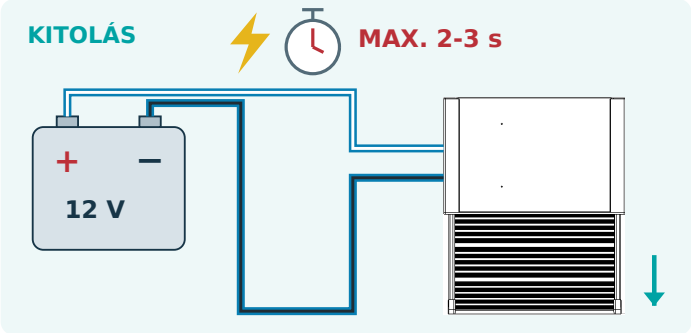

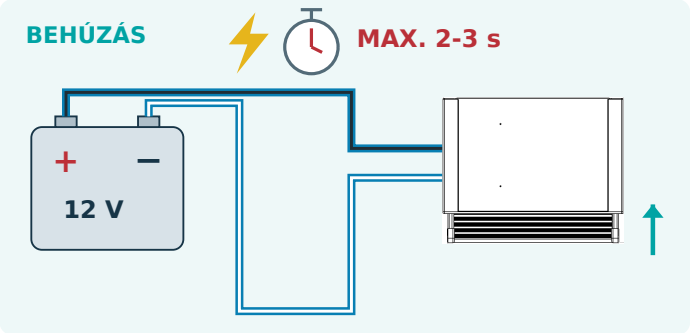

Kék/fekete + kék/fehér: a második teszthez cserélje fel az akkumulátor csatlakozásait.

A mozgás igazolása után azonnal szakítsa meg a tápot. Legfeljebb 2-3 másodpercig működtesse. Végállásnál azonnal válassza le. Ne készítsen állandó közvetlen bekötést. Hiányzó vagy rendellenes mozgás esetén előbb keresse meg az okot.

Biztonságos szerelés és használat

• A jármű alatt megfelelő emelő- és alátámasztó eszközöket használjon.

• Nincs becsípődésérzékelés vagy automatikus akadály miatti irányváltás. Mozgás közben tartsa távol az embereket, kezeket, lábakat és tárgyakat.

• Mechanikai munkához válassza le a tápot. Csak teljesen kitolt, álló lépcsőre lépjen.

Tartalom - válasszon fejezetet

A készlet tartalma 2

Első rögzítés 3

Felszerelt állapot 4

Hátsó támaszok 5

Elektromos csatlakozások 6

Ajtókapcsoló és első próba 7

Végellenőrzés és átadás 8

KÉSZLETTARTALOM | KÖZVETLEN ELÜLSŐ RÖGZÍTÉS

Fő alkatrészek

1 ×



Elektromos tolólépcső

1 ×



Vezérlőegység

1 ×



Fő kábelköteg

1 ×



Ajtókapcsoló-egység

2 ×



Hátsó tartókonzolok

1 ×



Kapcsolóhosszabbító kábel

2 ×



Egyfuratos menetes lapok

2 ×



M8 × 12 mm csavarok

4 ×



M6 × 9,5 mm csavarok

4 ×



M6 × 32 mm csavarok

1 ×



Kapcsolócsavar 3,9 × 14 mm

1 ×



Lapos hüvelyes érintkező

1 ×



Érintkező szigetelőháza

Rögzítőelemek felhasználása

Elöl: négy M6 × 9,5 mm csavar a jármű küszöblemezén át a lépcső menetes homloklemezébe.
Hátul: összesen két egyfuratos menetes lemez és két M8 × 12 mm csavar.
A hátsó tartók menetes lemezeit az oldalcsatornák hátsó végénél tolja be.

Változatspecifikus elemek
Nincs külön bal/jobb első konzol vagy hosszú kétfuratos menetes lemez. A két M8 × 12 mm csavar a hátsó tartókhoz kell. Négy M6 × 9,5 mm csavar, egy hüvelyes érintkező és egy szigetelőház tartozék.

Az ábrák az alkatrészek azonosítására szolgálnak, kialakításuk szemléltető. Ellenőrizze a készletet ehhez a változathoz.

ELÜLSŐ SZERELÉS | KÖZVETLENÜL A KÜSZÖBLEMEZEN ÁT

1 Helyezze a lépcsőt a küszöblemezhez

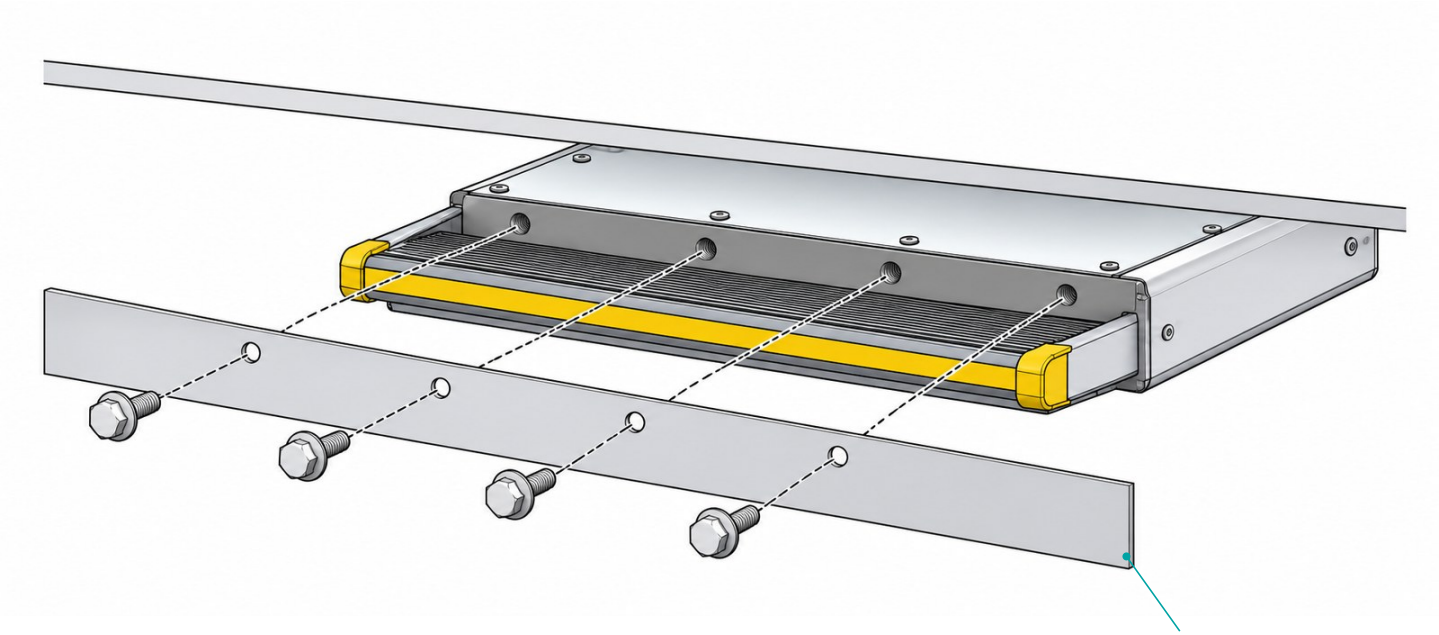

Jármű küszöblemeze (részlet)

Elhelyezés és jelölés

Támassza alá a lépcsőt a bejárat alatt; menetes homloklemeze a jármű küszöblemeze mögé kerüljön. Hagyjon helyet a mozgó fellépő felett, és ellenőrizze a hátsó rögzítési pontok elérését.

Igazítsa a négy menetes első rögzítési pontot a küszöblemezhez, és jelölje a furatközéppontokat. A lépcső végig legyen alátámasztva.

2 Fúrja ki a küszöblemezt

Fúrás előtt vegye el a lépcsőt. Ellenőrizze a négy jelölés mögötti teret. Az előírás szerint csak a jármű küszöblemezébe fúrjon négy Ø7 mm átmenő furatot.

Sorjátlanítson és védje a csupasz fémet. A lépcső homlokfuratai már menetesek: ne fúrja fel őket.

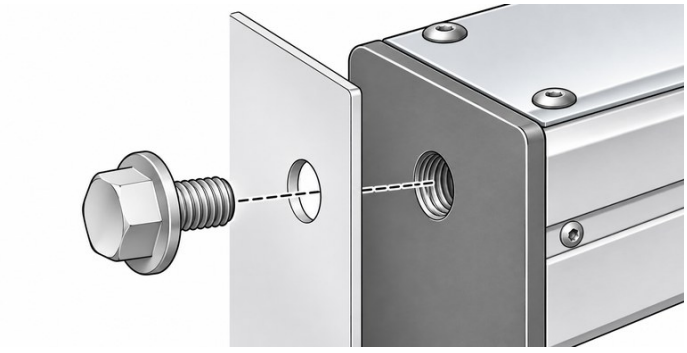

Csavar → küszöblemez → menetes homloklemez

3 Rögzítse a négy első csavart

Tegye vissza a lépcsőt. A négy M6 × 9,5 mm csavart kívülről, a küszöblemezen át hajtsa a menetes homloklemezbe. Mindet kézzel indítsa, majd egyenletesen húzza meg.

A hátsó tartókat az 5. oldal szerint szerelje fel. Mindkettő rögzítéséig támassza alá a lépcsőt.

ELÜLSŐ SZERELÉS | FELSZERELT ÁLLAPOT

Lépcső a küszöblemez mögött rögzítve

A közvetlen elülső rögzítés teljes és közeli nézete.

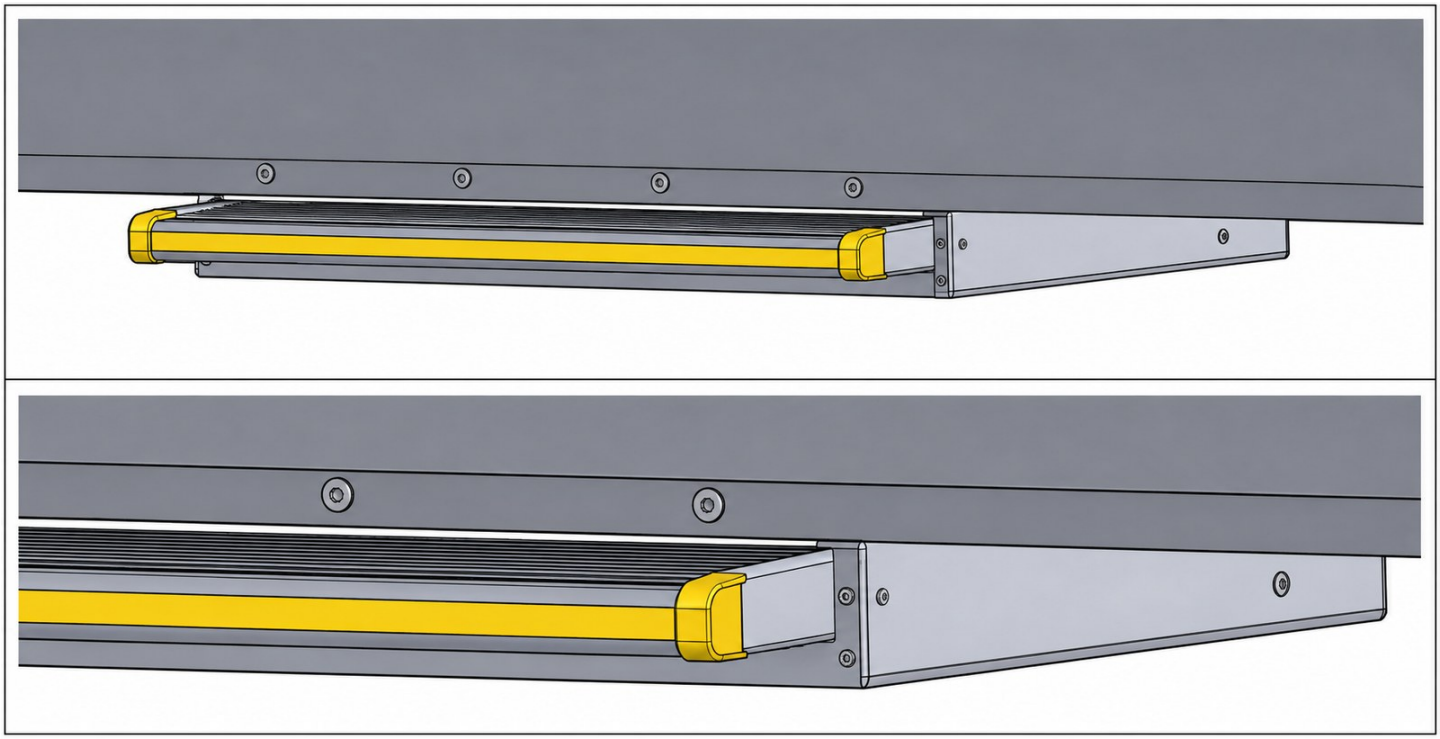

A négy első csavar a jármű küszöblemezén át a lépcsőház rögzített homloklemezébe csavarodik.

A mozgó fellépő és végzárói ne érjenek a küszöblemezhez. A lemez a jármű karosszériájának része, nem a lépcsőé.

A lépcső alátámasztását csak a hátsó tartók teljes rögzítése után távolítsa el.

03 | HÁTSÓ TÁMASZOK ÉS MECHANIKAI ELLENŐRZÉS

4 Szerelje fel a hátsó tartókonzolokat

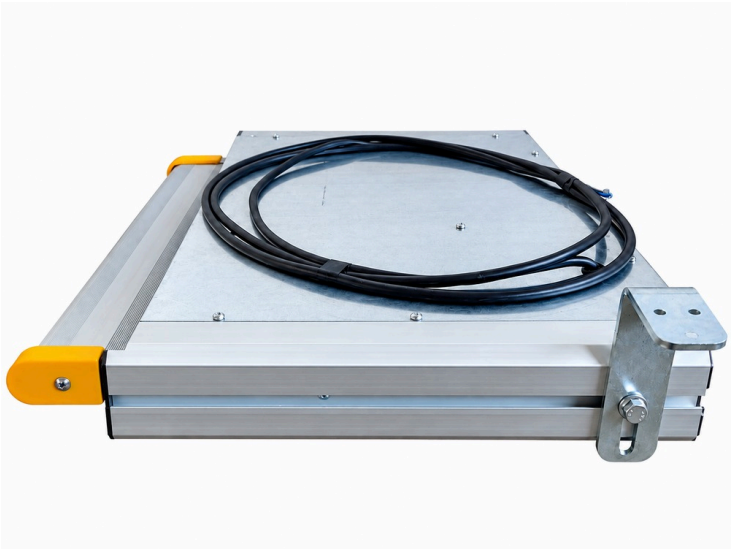

Mindkét horonyba hátulról csúsztasson egy egyfuratos menetes lapot. Igazítsa a hátsó konzolhoz; egy M8 × 12 mm csavart vezessen át a konzolon a lapba.

Összesen két egyfuratos lap és két csavar szükséges. A támaszok felső végét megfelelő teherbíró járműpontokhoz rögzítse.

A házat csavarodás nélkül igazítsa be. Az ideiglenes alátámasztást csak mindkét hátsó támasz rögzítése után távolítsa el.





A képek régebbi végzárós változaton mutatják a tartók elhelyezését. A szállított lépcső eltérhet. A képek nem határoznak meg járműspecifikus fúrási helyeket.

5 Ellenőrzés visszakapcsolás előtt

Ellenőrizze az első és hátsó rögzítést, a torzulásmentes házat és a szabad mozgásteret. Védje a kábelt kipufogóhőtől, éles szélektől és mozgó alkatrészektől.

Ezután végezze el az elektromos bekötést és az ajtókapcsoló szerelését. Használat előtt ellenőrizze a teljes kitolást és behúzást.

04 | ELEKTROMOS BEKÖTÉS - MINDKÉT SZERELÉSI VÁLTOZAT

6 Kösse össze a vezérlőt, motort és ajtókapcsolót

12 V DC tápot használjon. A táp maradjon leválasztva, a 16 A biztosíték kivéve a teljes bekötés ellenőrzéséig.

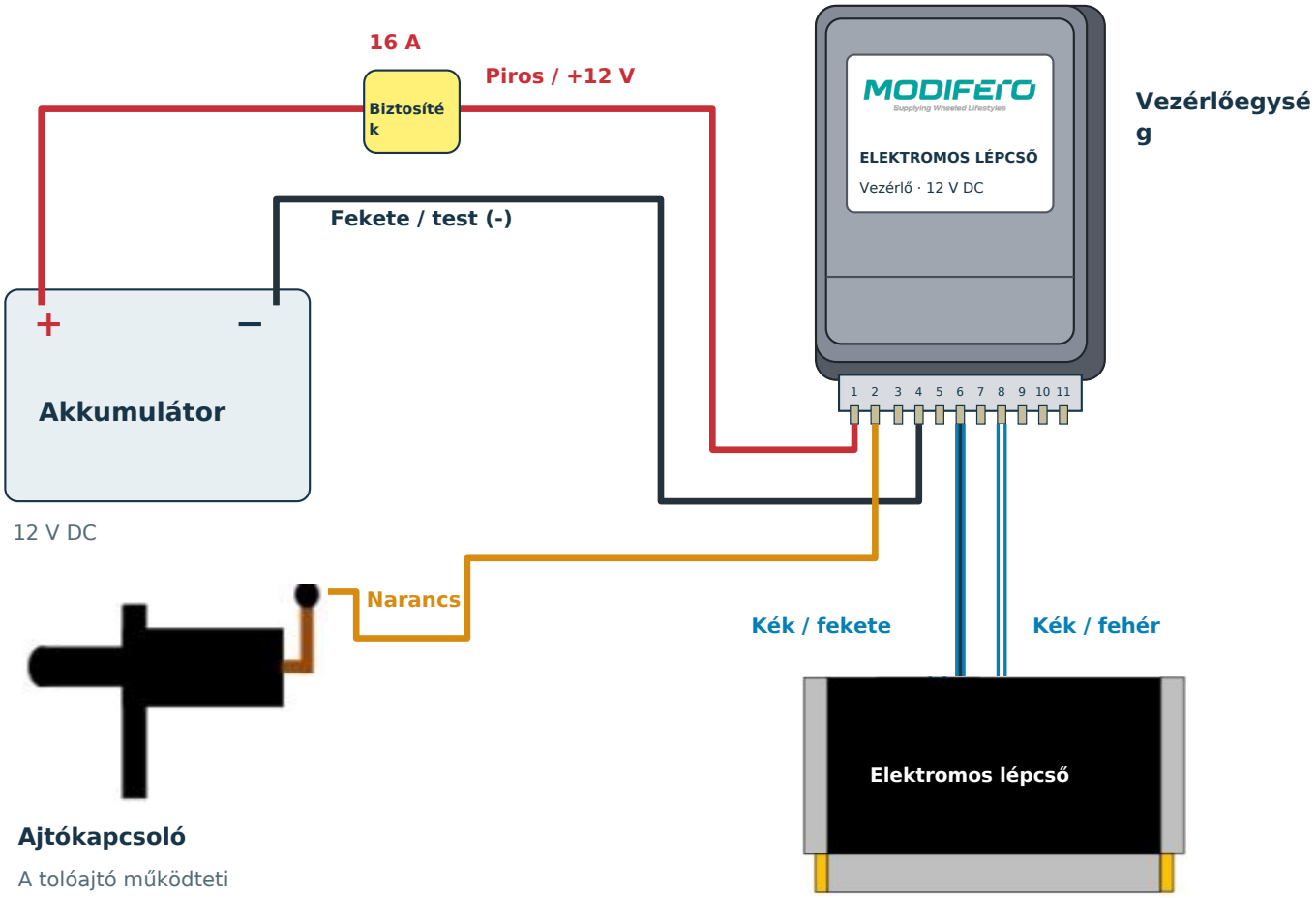

A vezérlő ábrája a megadott házat követi. A kábelutak szemléltetők.

Bekötési táblázat

Érintkező 1	Piros	Akkumulátor +12 V, 16 A biztosítékon át
Érintkező 2	Narancs	Ajtókapcsoló jele
Érintkező 4	Fekete	Akkumulátor mínusz / test (-)
Érintkező 6	Kék / fekete	Motorcsatlakozás
Érintkező 8	Kék / fehér	Motorcsatlakozás

Tápkábel: 2 × 2,5 mm² az akkumulátor és a vezérlő között, a szerelési előírás szerint.

Bekapcsolás előtt ellenőrizze a polaritást, kötéseket és kábelvédelmet; a mozgástér legyen szabad. Csak ezután tegye be a biztosítékot.

05 | AJTÓKAPCSOLÓ ÉS ELSŐ ÜZEMBE HELYEZÉS

7 Állítsa be, fúrja ki és szerelje az ajtókapcsolót

Tartsa a kapcsolót a rögzített ajtókerethez. Lassan csukja az ajtót, ellenőrizze a nyomócsap érintkezését és a hézagot. Jelöljön közvetlenül a járművön; fúrás előtt vizsgálja meg a hátoldalt.

A fotók csak a módszert mutatják. A helyet járművenként határozza meg; nincs mellékelt fúrósablon.



A Jelölés és fúrás

Fúrjon Ø5 mm előfuratot, majd bővítse Ø10 mm-re. Sorjátlanítson és védje a csupasz fémet.



B Kábel átvezetése

A kapcsolókábel szabad végét vezesse át az előkészített furaton az ajtókeretbe.



C Kapcsoló rögzítése

Helyezze be, és 3,9 × 14 mm csavarral rögzítse a kapcsolót. Ellenőrizze a nyomócsap szabad mozgását.

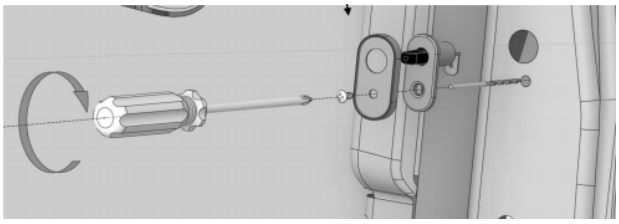

A kapcsolót és a szerelőlapot az ábrázolt sorrendben szerelje. Ellenőrizze a nyomócsapot.

Az ajtókapcsoló működése

Kézzel és motorral működtetett ajtónál azonos a működés. Ajtó nyit: a nyomócsap felszabadul, a vezérlő kitolja a lépcsőt. Ajtó zár: benyomja a csapot, a vezérlő behúzza a lépcsőt.

8 Kösse be a narancs kapcsolókábelt

A vezérlő narancs vezetékét kösse a kapcsolóhoz; szükség esetén használja a mellékelt hosszabbítót. Rögzítse mozgó alkatrészektől és éles szélektől távol.

9 Biztonságos visszakapcsolás

Ellenőrizze a polaritást, rögzítést és bekötést. Szabad mozgástér mellett tegye be a 16 A biztosítékot és kapcsolja a 12 V DC tápot. A lépcső ekkor elindulhat.

10 Működés ellenőrzése és átadás

Ajtó nyit: teljes kitolás és megállás. Ajtó zár: teljes behúzás és megállás. Ismételje meg; ellenőrizze a kábeleket és rögzítést. Mutassa be a működést és a használati útmutatót.

Indulás előtt szemrevételezéssel ellenőrizze a teljesen behúzott helyzetet.

VÉGELLENŐRZÉS | SZERELŐI ÁTADÁS

11 Fejezze be a szerelés ellenőrzését

A mechanikai szerelés, bekötés és kapcsoló felszerelése után ellenőrizzen. Motoros tesztnél a mozgástér maradjon szabad.

Mechanikai szerelés

- ☐ **Első és hátsó rögzítések**

  Ellenőrizze minden konzol és csavar szilárdságát. A ház torzulás és csavarodás nélkül legyen alátámasztva.

- ☐ **Szabad mozgástér**

  A lépcső érintkezés nélkül mozogjon a jármű és más felszerelés mellett.

- ☐ **Alátámasztás használatkor**

  Teljesen kitolt, álló helyzetben, óvatos normál használattal vizsgálja a lazulást és rendellenes mozgást. Mozgó lépcsőt ne terheljen.

Elektromos szerelés

- ☐ **Táp és csatlakozások**

  Ellenőrizze a helyes polaritást, szilárd kötéseket és az előírt 16 A biztosítékot.

- ☐ **Kábelvédelem**

  Ellenőrizze a kábelutat és rögzítést. Tartsa távol mozgó részektől, éles szélektől és kipufogóhőtől.

- ☐ **Ajtókapcsoló működése**

  Az ajtó helyesen nyomja a csapot, ne üsse a kapcsolóházat és ne csípje be a kábelt.

Teljes rendszerteszt

☐	**AJTÓ NYITÁSA**	A lépcső teljesen kitolódik és megáll.
☐	**AJTÓ ZÁRÁSA**	A lépcső teljesen behúzódik és megáll.
☐	**ISMÉTLÉS**	Végezzen több teljes ciklust. Ellenőrizze a hézagokat és a kábel mozgását.

Kézi és motoros ajtónál azonos a kapcsoló működése. Rendellenesség esetén az okot hárítsa el, majd átadás előtt ismét ellenőrizzen.

Átadás: mutassa be a működést. Csak teljesen kitolt és álló lépcsőre szabad lépni; mozgáskor maradjanak távol. Adjon hozzáférést a használati útmutatóhoz. Indulás előtt ellenőrizze a teljes behúzást.