SÉCURITÉ, SOMMAIRE ET ESSAI PRÉALABLE

Avant l'installation

Vérifiez le marchepied, les supports et les fixations selon le montage prévu. Repérez des points d'appui adaptés et prévoyez le dégagement nécessaire.

Inspectez derrière les zones à percer. Coupez l'alimentation pour les travaux mécaniques et soutenez fermement le marchepied.

Bref essai direct du moteur - 12 V CC uniquement

Débranchez le moteur du boîtier. Immobilisez et soutenez le marchepied, zone de mouvement dégagée. Appliquez brièvement 12 V CC pour vérifier les deux sens.

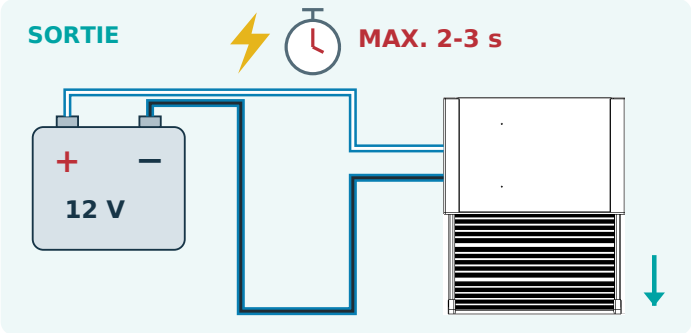

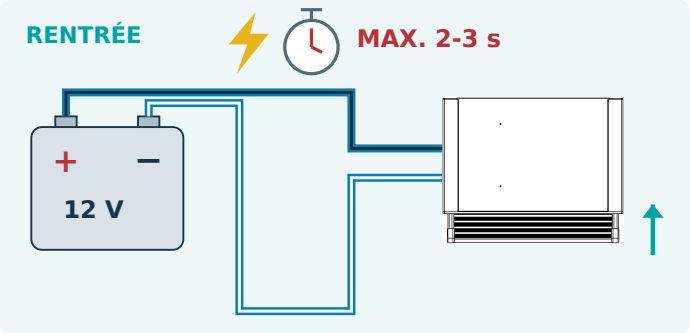

Bleu/noir + bleu/blanc : inversez les branchements batterie pour le second essai.

Débranchez dès que le mouvement est confirmé. N'alimentez jamais plus de 2-3 secondes. En fin de course, débranchez immédiatement. Aucun branchement direct permanent. En cas de mouvement absent ou anormal, recherchez la cause avant de poursuivre.

Installation et utilisation sûres

• Utilisez des moyens de levage et de soutien adaptés sous le véhicule.

• Aucun dispositif anti-pincement ni inversion automatique sur obstacle. Éloignez personnes, mains, pieds et objets pendant le mouvement.

• Coupez l'alimentation pour les travaux mécaniques. Montez uniquement lorsque le marchepied est entièrement sorti et arrêté.

Sommaire - choisir une rubrique

Contenu du kit 2

Fixation avant 3

Vues après montage 4

Supports arrière 5

Branchements électriques 6

Contacteur de porte et essai 7

Contrôles finaux et remise 8

CONTENU DU KIT | FIXATION FRONTALE DIRECTE

Composants principaux

1 ×



Marchepied coulissant électrique

1 ×



Boîtier de commande

1 ×



Faisceau principal

1 ×



Ensemble contacteur de porte

2 ×



Supports arrière

1 ×



Rallonge du contacteur

2 ×



Plaques taraudées à un trou

2 ×



Boulons M8 × 12 mm

4 ×



Vis M6 × 9,5 mm

4 ×



Boulons M6 × 32 mm

1 ×



Vis du contacteur 3,9 × 14 mm

1 ×



Cosse plate femelle

1 ×



Boîtier isolant de cosse

Répartition des fixations

Avant : quatre vis M6 × 9,5 mm à travers la jupe du véhicule dans la face filetée du marchepied.
Arrière : deux plaques filetées à un trou et deux vis M8 × 12 mm au total.
Introduire les plaques des supports arrière par l'arrière des rainures latérales.

Pièces propres à cette version
Aucun support avant gauche/droit supplémentaire ni plaque longue à deux trous. Deux vis M8 × 12 mm pour les supports arrière. Quatre vis M6 × 9,5 mm, une cosse femelle et un boîtier isolant sont inclus.

Les illustrations identifient les pièces ; géométrie schématique. Vérifiez le matériel pour cette version.

MONTAGE AVANT | FIXATION DIRECTE À TRAVERS LA JUPE

1 Positionner le marchepied contre la jupe

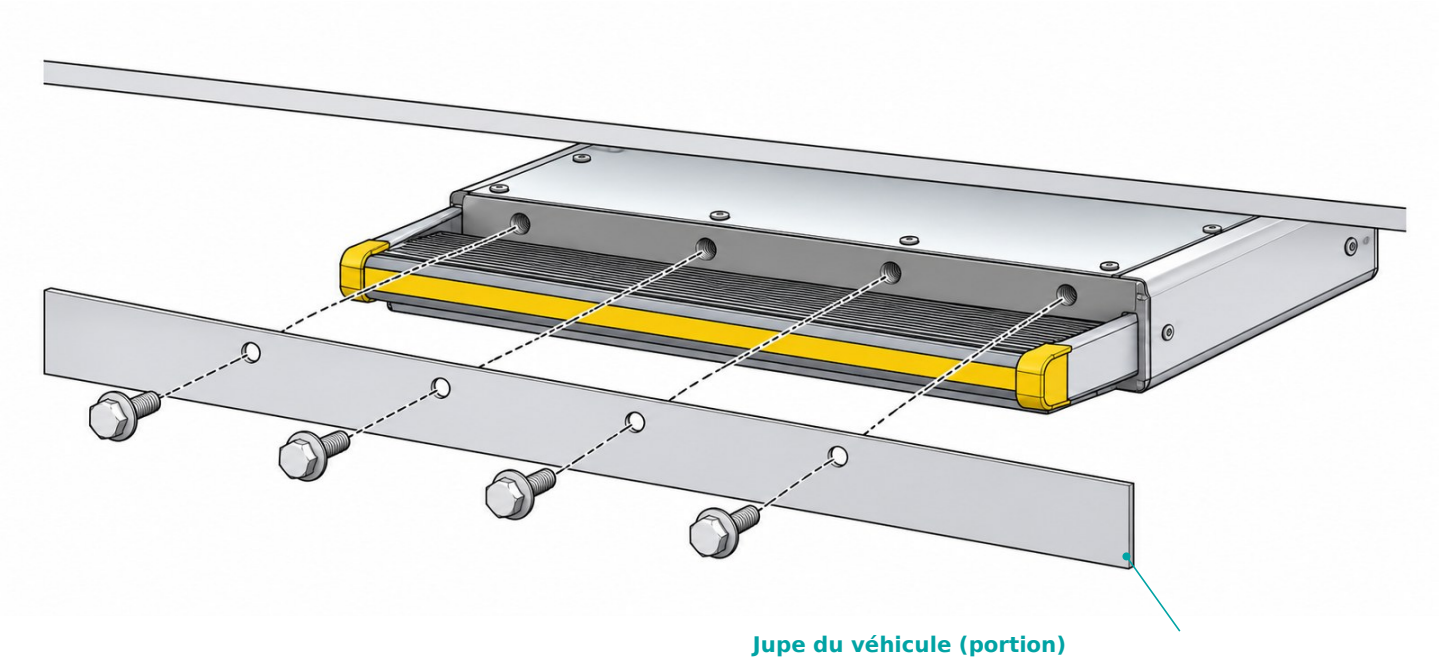

Jupe du véhicule (portion)

Positionnement et marquage

Soutenir le marchepied sous l'entrée, sa face filetée derrière la jupe. Préserver le dégagement au-dessus de la plateforme mobile et vérifier l'accès aux points d'appui arrière.

Aligner les quatre fixations filetées avant avec la jupe et marquer les centres. Maintenir le marchepied soutenu pendant toute l'opération.

2 Percer la jupe du véhicule

Éloigner le marchepied avant de percer. Vérifier derrière les quatre repères. Selon la spécification de montage, percer quatre trous de passage Ø7 mm uniquement dans la jupe du véhicule.

Ébavurer et protéger le métal nu. Les trous de la face du marchepied sont déjà filetés : ne pas les repercer.

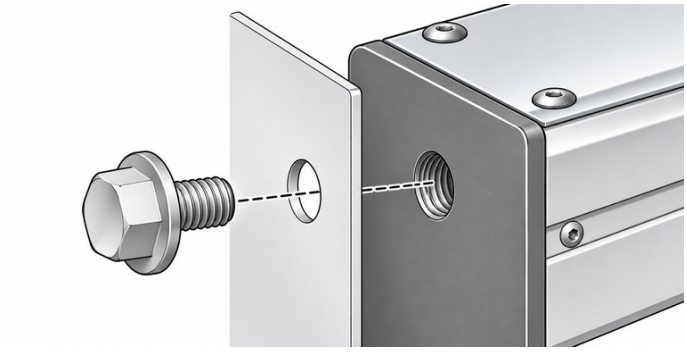

Vis → jupe du véhicule → face filetée du marchepied

3 Serrer les quatre fixations avant

Repositionner le marchepied. Insérer les quatre vis M6 × 9,5 mm depuis l'extérieur, à travers la jupe, dans la face filetée. Engager les quatre à la main, puis serrer uniformément.

Monter les supports arrière selon la page 5. Maintenir le marchepied soutenu jusqu'à leur fixation complète.

MONTAGE AVANT | VUES APRÈS MONTAGE

Marchepied fixé derrière la jupe

Vue générale et détail de la fixation frontale directe.

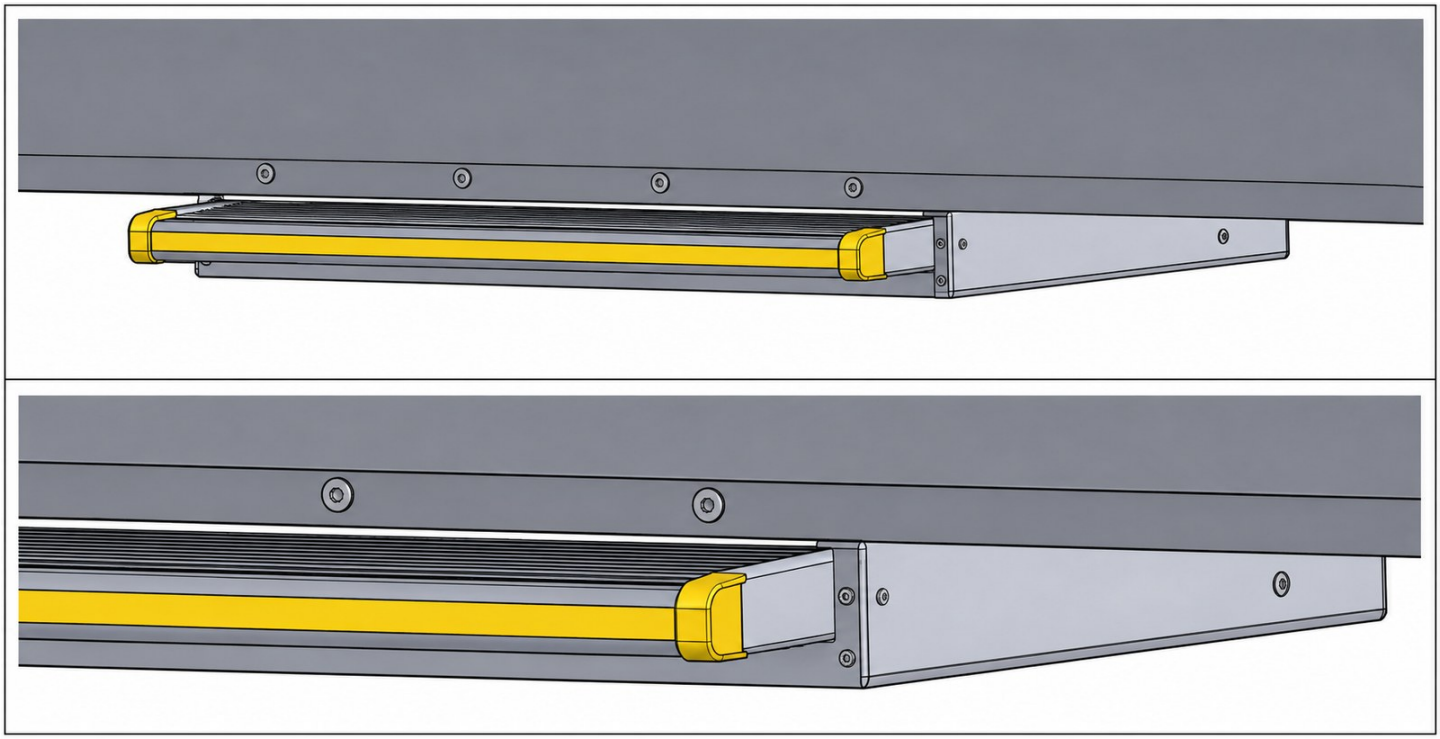

Les quatre vis avant traversent la jupe et se vissent dans la face avant fixe du boîtier du marchepied.

La plateforme mobile et ses embouts doivent rester dégagés de la jupe. Celle-ci appartient à la carrosserie du véhicule, pas au marchepied.

Terminer la pose des supports arrière avant de retirer le soutien provisoire du marchepied.

03 | SUPPORTS ARRIÈRE ET CONTRÔLES MÉCANIQUES

4 Poser les supports arrière

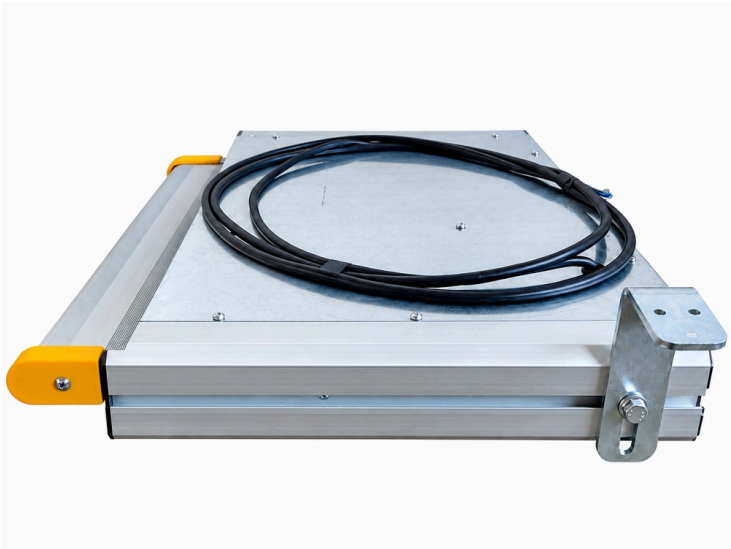

Glissez une plaque taraudée à un trou dans chaque rainure par l’arrière. Alignez le support et vissez un boulon M8 × 12 mm à travers celui-ci dans la plaque.

Deux plaques à un trou et deux boulons au total. Fixez le haut des supports arrière à des points structurels adaptés.

Alignez le boîtier sans le vriller. Fixez les deux supports avant de retirer le soutien provisoire.





Les photos montrent une ancienne version des embouts pour illustrer la pose des supports. L’aspect fourni peut différer. Elles ne définissent pas les perçages propres à chaque véhicule.

5 Vérifier avant de rétablir l’alimentation

Vérifiez les fixations, l’absence de déformation et le dégagement. Éloignez le câble de la chaleur d’échappement, des arêtes et des pièces mobiles.

Ensuite, réalisez les branchements et posez le contacteur. Vérifiez la sortie et la rentrée complètes avant utilisation.

04 | BRANCHEMENTS - COMMUNS AUX DEUX MONTAGES

6 Relier le boîtier, le moteur et le contacteur

Alimentation 12 V CC. Gardez-la coupée et retirez le fusible 16 A jusqu'à réalisation et vérification de tous les branchements.

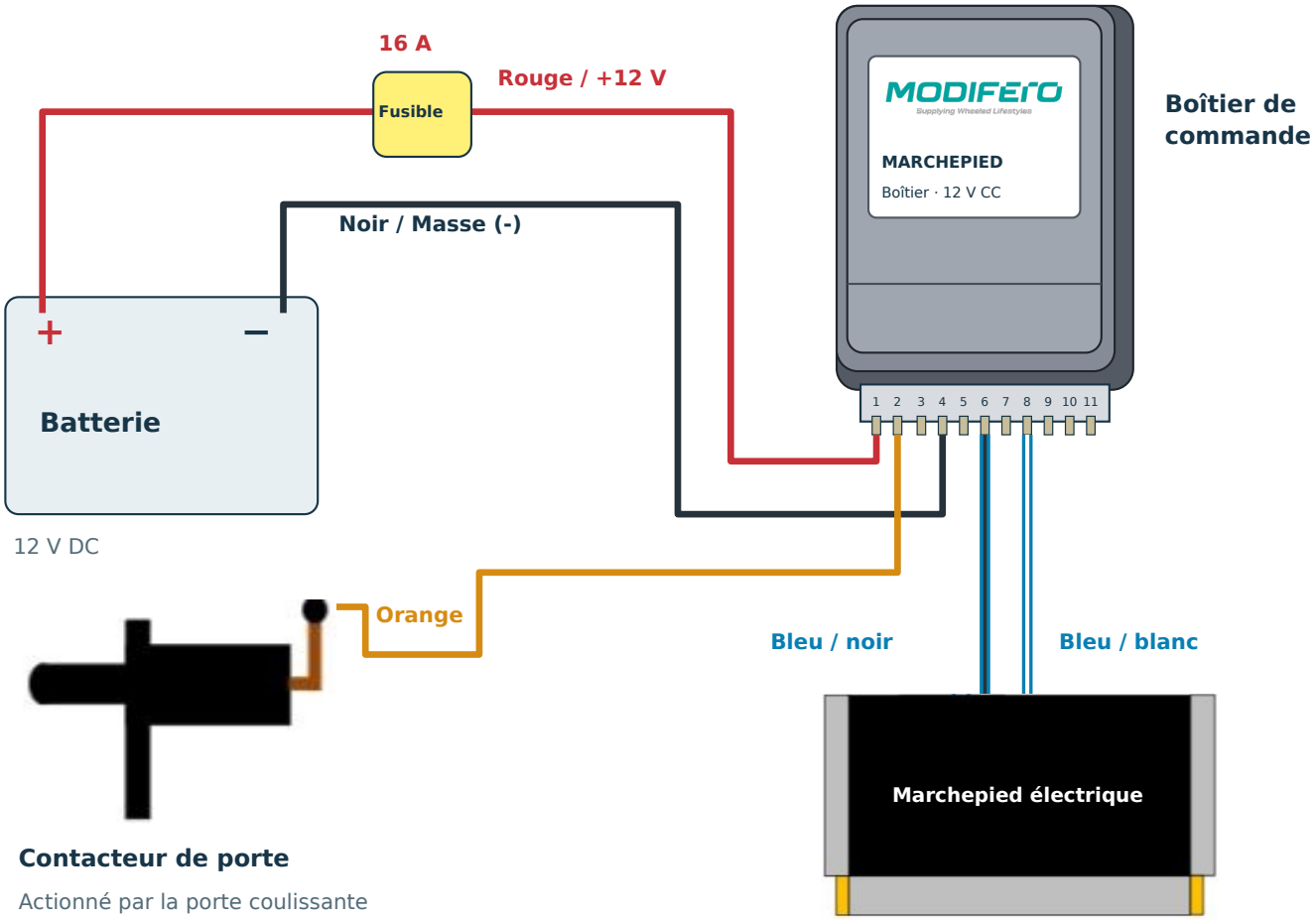

Boîtier dessiné d'après les références fournies. Cheminement schématique.

Tableau des branchements

Broche 1	Rouge	Batterie +12 V via fusible 16 A
Broche 2	Orange	Signal du contacteur
Broche 4	Noir	Batterie négative / masse (-)
Broche 6	Bleu / noir	Connexion moteur
Broche 8	Bleu / blanc	Connexion moteur

Câble d'alimentation : 2 × 2,5 mm² entre batterie et boîtier, selon les instructions de montage.

Avant mise sous tension : vérifiez polarité, connexions et protection des câbles ; dégagez la zone. Insérez le fusible ensuite seulement.

05 | CONTACTEUR DE PORTE ET PREMIER ESSAI

7 Positionner, percer et monter le contacteur

Maintenez le contacteur contre le cadre fixe. Fermez lentement la porte pour vérifier le poussoir et le jeu. Marquez directement sur le véhicule ; inspectez derrière avant de percer.

Photos indicatives. Déterminez la position sur chaque véhicule ; aucun gabarit de perçage n'est fourni.



A Repérer et percer

Percez à Ø5 mm, puis agrandissez à Ø10 mm. Ébavurez et protégez le métal nu.



B Passer le câble

Passez l'extrémité libre du câble dans le trou préparé puis dans le cadre.



C Fixer le contacteur

Positionnez le contacteur et fixez-le avec la vis 3,9 × 14 mm. Vérifiez le libre mouvement du poussoir.

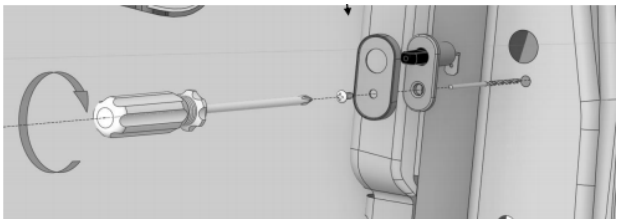

Assemblez contacteur et plaque dans l'ordre illustré. Vérifiez le poussoir.

Fonctionnement du contacteur

Fonctionnement identique avec porte manuelle ou motorisée. Porte ouverte : poussoir libéré, le boîtier commande la sortie. Porte fermée : poussoir enfoncé, le boîtier commande la rentrée.

8 Brancher le fil orange du contacteur

Reliez le fil orange du boîtier au contacteur ; utilisez la rallonge si nécessaire. Fixez le câble loin des pièces mobiles et arêtes.

9 Rétablir l'alimentation en sécurité

Vérifiez polarité, fixations et connexions. Dégagez la zone, insérez le fusible 16 A et rétablissez le 12 V CC. Le marchepied peut bouger à cet instant.

10 Vérifier le cycle et remettre à l'utilisateur

Porte ouverte : sortie complète et arrêt. Porte fermée : rentrée complète et arrêt. Répétez ; contrôlez câble et fixations. Présentez l'utilisation et le guide.

Avant de rouler, vérifiez visuellement la rentrée complète.

CONTRÔLES FINAUX | REMISE PAR L'INSTALLATEUR

11 Terminer les contrôles d'installation

Après montage, câblage et pose du contacteur, effectuez les contrôles. Gardez la zone dégagée pendant les essais.

Montage mécanique

- ☐ **Fixations avant et arrière**

  Vérifiez la tenue des supports et fixations. Le boîtier doit être soutenu sans torsion ni déformation.

- ☐ **Dégagement**

  Vérifiez la sortie et la rentrée sans contact avec le véhicule ou ses équipements.

- ☐ **Appui en utilisation**

  Marchepied entièrement sorti et arrêté : vérifiez jeu et mouvement anormal en utilisation normale prudente. Ne chargez jamais une marche en mouvement.

Installation électrique

- ☐ **Alimentation et connexions**

  Vérifiez polarité, connexions solides et fusible 16 A prescrit.

- ☐ **Protection des câbles**

  Vérifiez cheminement et attaches, loin des pièces mobiles, arêtes et chaleur d'échappement.

- ☐ **Action du contacteur**

  La porte doit agir sur le poussoir sans frapper le boîtier ni pincer le câble.

Essai du système complet

☐ **OUVRIR LA PORTE**	Le marchepied sort complètement et s'arrête.
☐ **FERMER LA PORTE**	Le marchepied rentre complètement et s'arrête.
☐ **RÉPÉTER**	Répétez plusieurs cycles complets ; vérifiez jeux et mouvement des câbles.

Même fonctionnement avec porte manuelle ou motorisée. En cas d'anomalie, corrigez la cause puis répétez les contrôles avant remise.

Remise : présentez le fonctionnement. Attendre la sortie complète et l'arrêt avant de monter ; rester à distance pendant le mouvement. Donner accès au guide utilisateur. Avant de rouler, vérifier visuellement la rentrée complète.