VEILIGHEID, INHOUD EN VOORAFGAANDE TEST

Vóór de montage

Controleer opstap, beugels en bevestigingen voor de geplande montage. Kies geschikte steunpunten en zorg voor voldoende bewegingsruimte.

Controleer achter de boorplaatsen. Koppel de voeding los voor mechanisch werk en ondersteun de opstap stevig.

Korte directe motortest - uitsluitend 12 V DC

Koppel de motor los van de regelunit. Zet de opstap vast, ondersteun hem en houd de bewegingsruimte vrij. Sluit kort 12 V DC aan om beide richtingen te controleren.

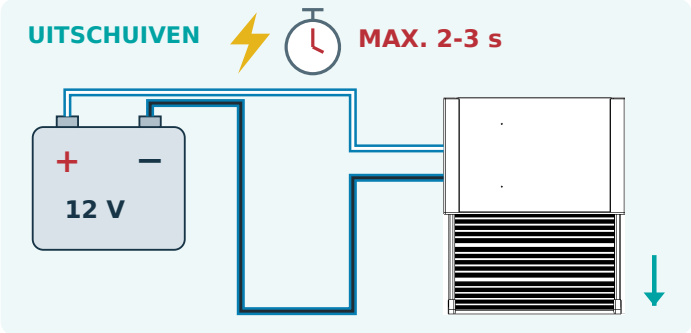

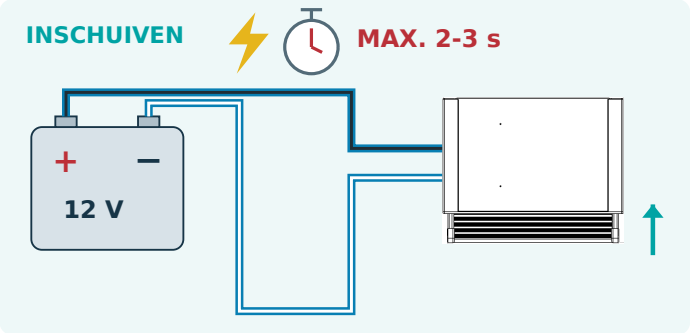

Blauw/zwart + blauw/wit: verwissel de accu-aansluitingen voor de tweede test.

Koppel los zodra de beweging is bevestigd. Voed nooit langer dan 2-3 seconden. Koppel bij een eindstand direct los. Maak geen permanente directe aansluiting. Onderzoek ontbrekende of afwijkende beweging vóór u verdergaat.

Veilig monteren en gebruiken

• Gebruik geschikte hef- en ondersteuningsmiddelen onder het voertuig.

• Geen knelbeveiliging of automatische omkering bij obstakels. Houd personen, handen, voeten en voorwerpen weg tijdens beweging.

• Koppel voeding los bij mechanisch werk. Betreed de opstap alleen volledig uitgeschoven en stilstaand.

Inhoud - kies een onderdeel

Inhoud van de set 2
Voorste bevestiging 3
Gemonteerde aanzichten 4
Achterste steunen 5
Elektrische aansluitingen 6
Deurschakelaar en eerste test 7
Eindcontrole en overdracht 8

SETINHOUD | DIRECTE FRONTBEVESTIGING

Hoofdonderdelen

1 ×



Elektrische schuifopstap

1 ×



Regelunit

1 ×



Hoofdkabelboom

1 ×



Deurschakelaar met montageplaat

2 ×



Achterste steunbeugels

1 ×



Verlengkabel schakelaar

2 ×



Moerplaten met één gat

2 ×



Bouten M8 × 12 mm

4 ×



Bouten M6 × 9,5 mm

4 ×



Bouten M6 × 32 mm

1 ×



Schakelaarschroef 3,9 × 14 mm

1 ×



Vrouwelijke vlakstekker

1 ×



Isolatiehuis voor stekker

Toepassing van bevestigingsdelen

Voor: vier bouten M6 × 9,5 mm door het dorpelpaneel in de schroefdraad van het tredefront.
Achter: in totaal twee moerplaten met één gat en twee bouten M8 × 12 mm.
Schuif de moerplaten voor de achterste steunen vanaf de achterzijde in de zijgroeven.

Onderdelen voor deze uitvoering
Geen extra linker/rechter voorbeugels of lange moerplaten met twee gaten. Twee bouten M8 × 12 mm voor de achterste steunen. Vier bouten M6 × 9,5 mm, één vrouwelijke stekker en één isolatiehuis zijn inbegrepen.

Afbeeldingen dienen voor onderdeelherkenning; geometrie is schematisch. Controleer de delen voor deze uitvoering.

VOORMONTAGE | DIRECT DOOR HET DORPELPANEEL

1 Plaats de trede bij het dorpelpaneel

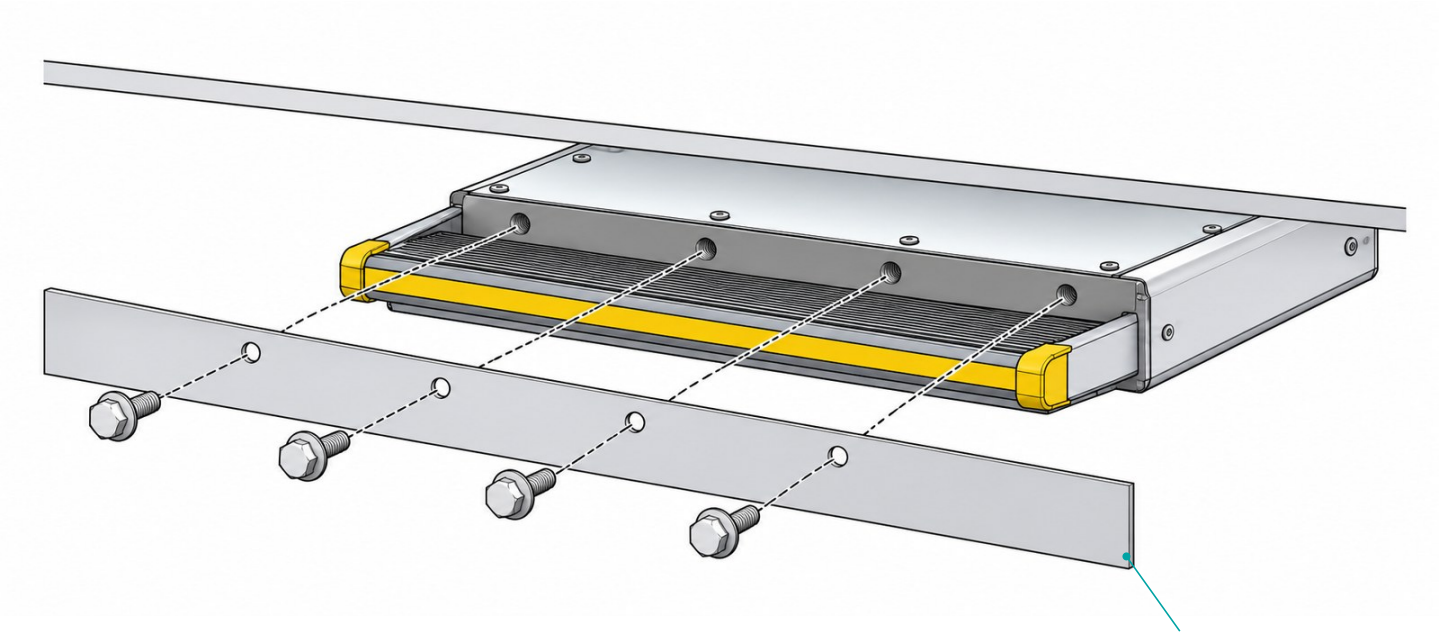

Dorpelpaneel voertuig (gedeelte)

Plaatsen en aftekenen

Ondersteun de trede onder de ingang, met het front met schroefdraad achter het dorpelpaneel. Houd ruimte boven het bewegende platform en controleer de toegang tot de achterste steunpunten.

Lijn de vier voorste schroefgaten uit met het dorpelpaneel en markeer de hartpunten. Blijf de trede tijdens het werk ondersteunen.

2 Boor het dorpelpaneel

Haal de trede weg vóór het boren. Controleer achter de vier markeringen. Boor volgens de montagevoorschriften vier doorgangsgaten Ø7 mm uitsluitend in het dorpelpaneel van het voertuig.

Ontbraam en bescherm blank metaal. De frontgaten van de trede hebben al schroefdraad: niet uitboren.

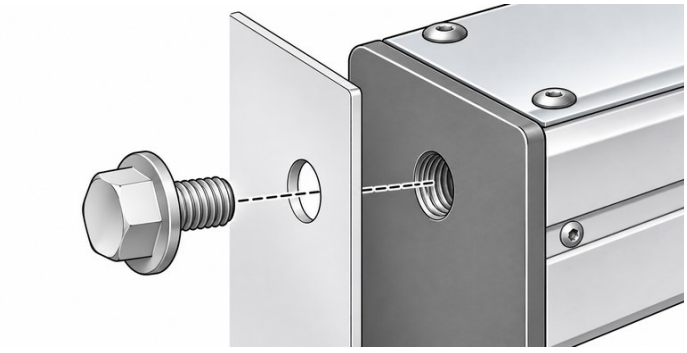

Bout → dorpelpaneel → tredefront met schroefdraad

3 Zet de vier voorste bouten vast

Plaats de trede terug. Steek de vier bouten M6 × 9,5 mm van buiten door het dorpelpaneel in het tredefront. Draai alle bouten eerst met de hand in en zet ze gelijkmatig vast.

Monteer de achterste steunen volgens pagina 5. Ondersteun de trede totdat beide steunen vastzitten.

VOORMONTAGE | GEMONTEERDE AANZICHTEN

Trede achter het dorpelpaneel bevestigd

Overzicht en detail van de directe frontbevestiging.

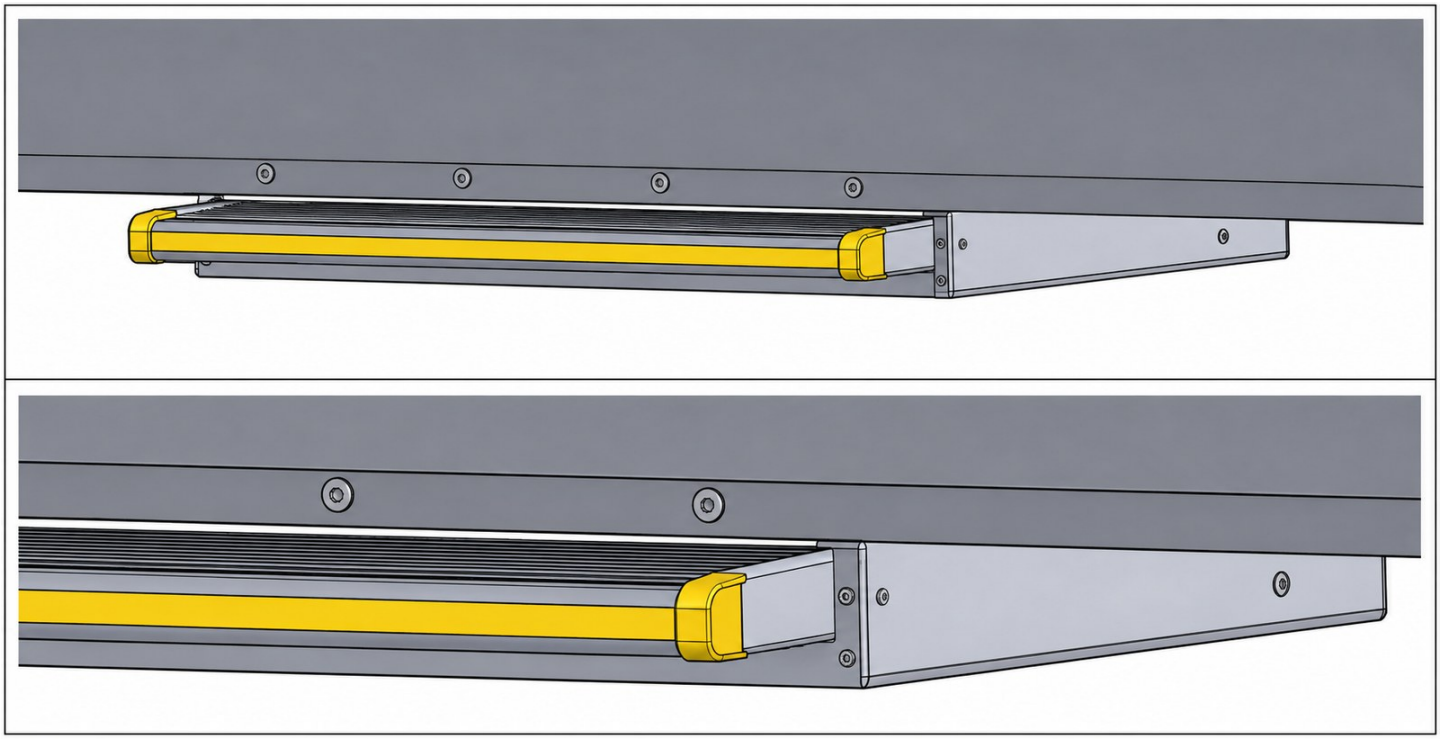

De vier voorste bouten gaan door het dorpelpaneel en grijpen in de schroefdraad van het vaste behuizingsfront.

Het bewegende platform en de eindkappen mogen het dorpelpaneel niet raken. Het paneel hoort bij de voertuigcarrosserie, niet bij de trede.

Voltooi de achterste steunen voordat u de tijdelijke ondersteuning onder de trede verwijdert.

03 | ACHTERSTE STEUNEN EN MECHANISCHE CONTROLE

4 Achterste steunbeugels monteren

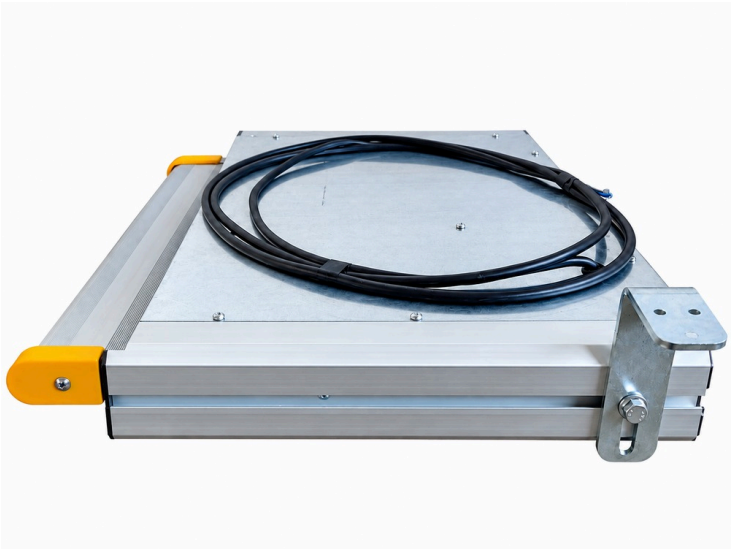

Schuif vanaf achteren een eengatsmoerplaat in elke groef. Lijn uit met de achterste beugel en draai één bout M8 × 12 mm door de beugel in de plaat.

Twee eengatsplaten en twee bouten in totaal. Bevestig de bovenzijde van de steunen aan geschikte dragende voertuigpunten.

Lijn de behuizing zonder verdraaiing uit. Zet beide achterste steunen vast vóór u de tijdelijke ondersteuning verwijdert.





Foto’s tonen oudere eindkappen om de beugelplaatsing te verduidelijken. De geleverde trede kan afwijken. Ze bepalen geen voertuigspecifieke boorlocaties.

5 Controleren vóór opnieuw aansluiten

Controleer bevestigingen, vervormingsvrije ondersteuning en vrije slag. Houd de kabel weg van uitlaathitte, scherpe randen en bewegende delen.

Voltooi daarna bedrading en deurschakelaar. Controleer volledig uit- en inschuiven vóór gebruik.

04 | ELEKTRISCHE AANSLUITINGEN - BEIDE UITVOERINGEN

6 Regelunit, motor en deurschakelaar aansluiten

Gebruik 12 V DC. Houd voeding losgekoppeld en 16-A-zekering verwijderd totdat alle aansluitingen gereed en gecontroleerd zijn.

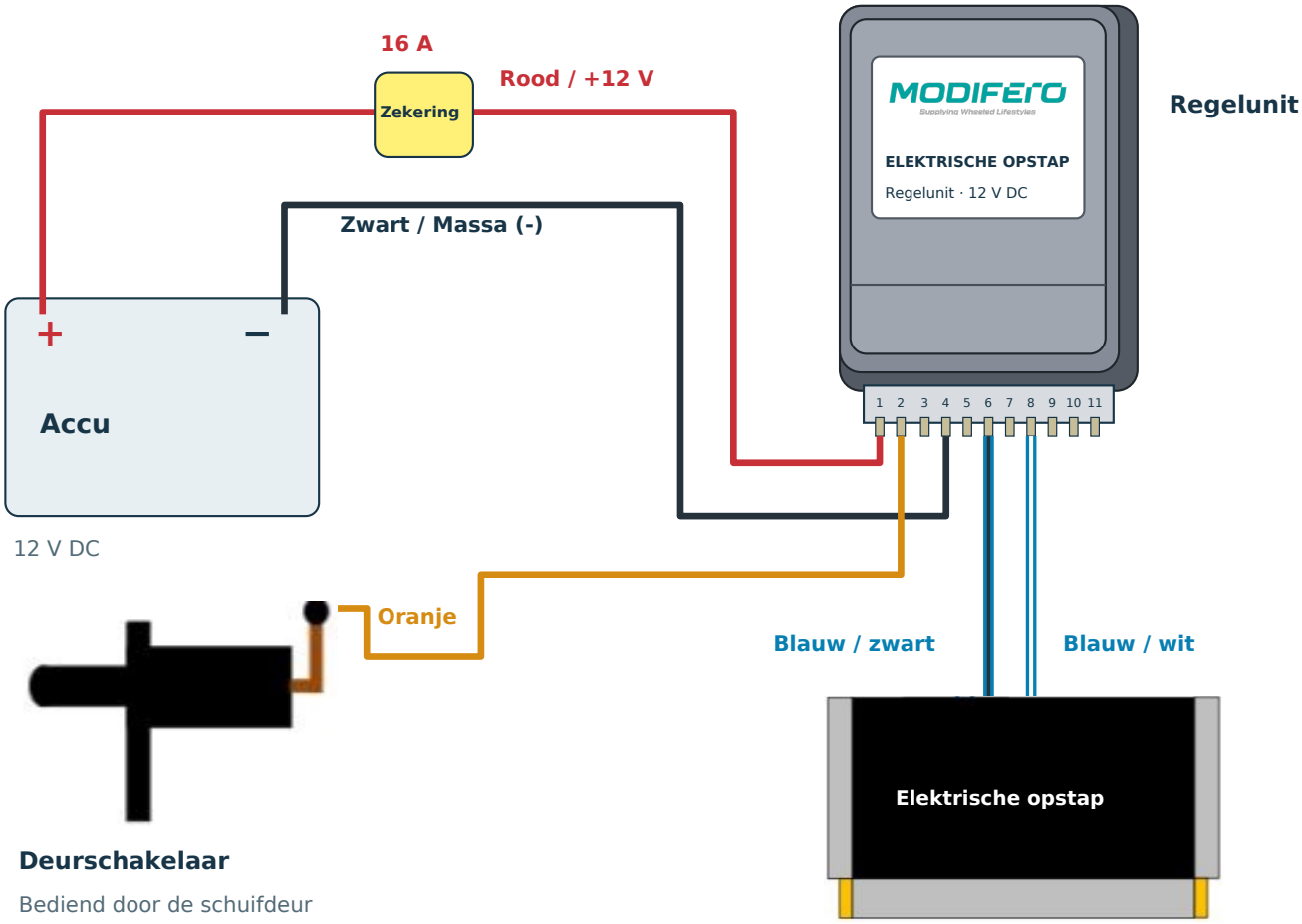

Unit getekend naar de aangeleverde behuizing. Kabelroutes zijn schematisch.

Aansluittabel

Pin 1	━	Rood	Accu +12 V via 16-A-zekering
Pin 2	━	Oranje	Deurschakelaarsignaal
Pin 4	━	Zwart	Accumin / massa (-)
Pin 6	━	Blauw / zwart	Motoraansluiting
Pin 8	═	Blauw / wit	Motoraansluiting

Voedingskabel: 2 × 2,5 mm² tussen accu en regelunit, volgens de montagevoorschriften.

Vóór inschakelen: controleer polariteit, verbindingen en kabelbescherming; houd de slag vrij. Plaats pas daarna de zekering.

05 | DEURSCHAKELAAR EN EERSTE INGEBRUIKNAME

7 Deurschakelaar plaatsen, boren en monteren

Houd de schakelaar tegen het vaste deurkozijn. Sluit langzaam en controleer plunjercontact en speling. Teken direct op het voertuig af; controleer achter de boorplaats.

Foto’s tonen alleen de methode. Bepaal de positie per voertuig; er wordt geen boormal geleverd.



A Aftekenen en boren

Boor voor met Ø5 mm en vergroot tot Ø10 mm. Ontbraam en bescherm het blanke metaal.



B Kabel doorvoeren

Voer het vrije kabeluiteinde door het voorbereide gat naar het kozijn.



C Schakelaar vastzetten

Plaats de schakelaar en zet vast met 3,9 × 14 mm schroef. Controleer vrije plunjerbeweging.

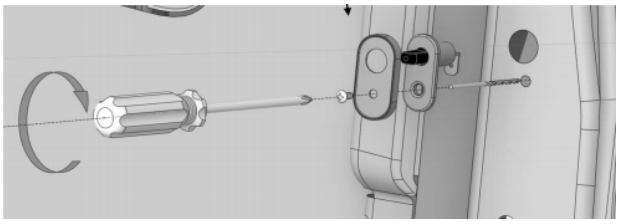

Monteer schakelaar en plaat in de getoonde volgorde. Controleer de plunjer.

Werking van de deurschakelaar

De werking is gelijk bij een handmatige of gemotoriseerde deur. Openen: plunjer komt vrij, unit schuift de opstap uit. Sluiten: deur drukt de plunjer in, unit schuift de opstap in.

8 Oranje schakelaardraad aansluiten

Verbind de oranje unitdraad met de schakelaar; gebruik zo nodig de verlengkabel. Zet vast buiten bereik van bewegende delen en scherpe randen.

9 Voeding veilig herstellen

Controleer polariteit, bevestigingen en verbindingen. Maak de slag vrij, plaats de 16-A-zekering en sluit 12 V DC aan. De opstap kan direct bewegen.

10 Cyclus controleren en overdragen

Deur open: volledig uitschuiven en stoppen. Deur dicht: volledig inschuiven en stoppen. Herhaal; controleer kabels en bevestigingen en toon gebruik en handleiding.

Controleer vóór het rijden visueel of de opstap volledig ingeschoven is.

EINDCONTROLE | OVERDRACHT DOOR INSTALLATEUR

11 Montagecontroles afronden

Controleer na montage, bedrading en schakelaarinstallatie. Houd de slag vrij tijdens alle tests.

Mechanische montage

- [ ] **Voorste en achterste bevestigingen**

  Controleer alle beugels en bouten. Behuizing moet zonder verdraaiing of vervorming ondersteund zijn.

- [ ] **Bewegingsruimte**

  Controleer uit- en inschuiven zonder contact met voertuig of uitrusting.

- [ ] **Ondersteuning bij gebruik**

  Controleer de volledig uitgeschoven, stilstaande opstap bij voorzichtig normaal gebruik op speling of afwijkende beweging. Belast nooit tijdens beweging.

Elektrische installatie

- [ ] **Voeding en aansluitingen**

  Controleer juiste polariteit, vaste verbindingen en voorgeschreven 16-A-zekering.

- [ ] **Kabelbescherming**

  Controleer routes en steunen; vermijd bewegende delen, scherpe randen en uitlaathitte.

- [ ] **Deurschakelaarwerking**

  Deur moet de plunjer goed indrukken zonder de behuizing te raken of kabel af te klemmen.

Volledige systeemtest

☐ **DEUR OPENEN**	De opstap schuift volledig uit en stopt.
☐ **DEUR SLUITEN**	De opstap schuift volledig in en stopt.
☐ **HERHALEN**	Herhaal meerdere volledige cycli. Controleer speling en kabelbeweging.

Dezelfde werking met handmatige of gemotoriseerde deur. Verhelp afwijkingen en herhaal de controles vóór overdracht.

Overdracht: leg de bediening uit. Pas betreden na volledig uitschuiven en stoppen; afstand houden tijdens beweging. Geef toegang tot de gebruikershandleiding. Controleer vóór rijden visueel of de opstap ingeschoven is.